WPROWADZENIE

Dziękujemy za zakup kosiarki HONDA!

Niniejsza Instrukcja obsługi objaśnia zasady użytkowania i konserwacji kosiarek Honda HRN536CVKEA i HRN536CVYEA.

Naszym celem jest umożliwić Ci osiągnąć najlepsze rezultaty pracy kosiarką oraz zapewnić bezpieczną obsługę. Niniejsza Instrukcja zawiera wszystkie potrzebne do tego informacje; prosimy zapoznać się z nią uważnie.

Ta instrukcja stanowi nieodłączną część kosiarki. W przypadku odsprzedaży przekaż ją nowemu użytkownikowi.

Jeśli masz jakiś problem lub pytanie dotyczące kosiarki, skontaktuj się z najbliższym dilerem Hondy.

Zalecamy również zapoznanie się z warunkami i gwarancji, aby w pełni poznać prawa i obowiązki użytkownika. Karta gwarancyjna jest osobnym dokumentem, dołączanym podczas sprzedaży.

American Honda Motor Co., Inc. zastrzega soobbie stałe prawo do wprowadzania zmian bez wcześniejszego p powiadomienia oraz bez zaciągania jakichkolwiek zobowiązań.

Żaden fragment niniejszej publikacji nie może być powielany bez pisemnej zgody.

KOMUNIKATY O BEZPIECZEŃSTWIE

Zwróć szczególną uwagę na informacje poprzedzone słowami:

⚠ NIEBEZPIECZEŃSTWO Poniesiesz ŚMIERĆ lub odniesiesz POWAŻNE OBRAŻENIA, jeśli nie zastosujesz się do Instrukcji.

⚠ OSTRZEŻENIE Możesz ponieść ŚMIERĆ lub odnieść POWAŻNE OBRAŻENIA, jeśli nie zastosujesz się do instrukcji.

⚠ UWAGA Możesz zostać RANNY jeśli nie zastosujesz się do Instrukcji.

Każda taka informacja wskazuje rodzaj zagrożenia, co może się wydarzyć oraz co zrobić, aby zmniejszyć lub uniknąć niebezpieczeństwa.

KOMUNIKATY DOT.ZAPOBIEGANIA USZKODZENIOM

Znajdziesz także inne ważne informacje poprzedzone następującym słowem:

WAŻNE Twoja kosiarka lub inne mienie może ulec zniszczeniu, jeśli nie zastosujesz się do Instrukcji.

Celem umieszczenia tych ostrzeżeń jest uniknięcie uszkodzeń kosiarki, innego mienia lub negatywnego wpływu na środowisko naturalne.

3MX3RVR8 6000

japońskie maszyny® ariespower

HONDA

INSTRUKCJA OBSŁUGI

(Tłumaczenie instrukcji oryginalnej)

HRN536CVKEA • HRN536CVYEA KOSIARKA PROWADZONA PRZEZ PIESZEGO

POLSKI

SPIS TREŚCI

WPROWADZENIE 1
KOMUNIKATY O BEZPIECZ . . 1
ZALECENIA BEZPIECZEŃSTWA .2
Lokalizacja naklejek ostrz.. . . . 3
Tabliczka znamionowa 3
OPIS ELEMENTÓW 3
PRZYGOTOWANIE 4
EL.STEROWANIA 5
Zawór paliwa 5
System sterowania ostrzami . . 5
Smart Drive Control 5
Dźwigienka przepustnicy 5
Dźwigienki regulacji wysokości koszenia. 5
Gałka Clip Director 6
SPRAWDZENIE PRZED URUCH . .6
Ostrza tnące 6
Poziom oleju silnikowego. 7
Paliwo 7
Kosz na trawę 8
Wysokość koszenia. 8
Clip Direction 8
UŻYTKOWANIE 9
Zalecenia dot. koszenia. 9
Uruchomienie silnika 9
Zatrzymanie silnika 9
Praktyki bezpiecznego koszenia 10
Wskazówki dot. koszenia 10
KONSERWACJA. 11
Bezpieczeństwo konserwacji. . 11
Tabela przeglądów 12
Konserwacja silnika 12
Demontaż i Instalacja noży tnących. 14
Czyszczenie i wymiana kosza na trawę 14
Sprawdzenie działania sterowania ostrzami 15
TRANSPORT 15
MAGAZYNOWANIE. 15
SYTUACJE AWARYJNE 16
DANE TECHNICZNE. 17

Warunki Gwarancji Honda,
Deklaracja Zgodności CE,
Główni Dystrybutorzy Honda
. . . . . ostatnie strony

© 2021 American Honda Motor Co., Inc.— Wszystkie prawa zastrzeżone

HPE.2021.06
Wydrukowano w Polsce

ZALECENIA BEZPIECZEŃSTWA

⚠ OSTRZEŻENIE

Aby zapewnić bezpieczne użytkowanie –

- **Kosiarki Honda są tak zaprojektowane aby zapewnić bezpieczeństwo i niezawodność przy prawidłowym użytkowaniu. Uważnie zapoznaj się z instrukcją obsługi przed uruchomieniem urządzenia. Zaniedbanie tej czynności może być przyczyną obrażeń i zniszczeń.**

Zmiany i modyfikacje
Nigdy nie wykonuj zmian i nie modyfikuj systemu kontroli emisji spalin. Wśród tych zmian znajdują się:

- **usunięcie lub zmiana jakiejkolwiek części układu dolotowego, paliwowego lub wydechowego.**
- **modyfikacja lub odcięcie ogranicznika obrotów lub mechanizmu regulacji prędkości, który powoduje, że silnik pracuje poza jego parametrami konstrukcyjnymi.**

- Uważnie przeczytaj Instrukcję, zaznajom się z elementami sterującymi i właściwym użytkowaniem urządzenia.
- Używaj kosiarki tylko do celu, do którego jest przeznaczona, do ścinania i zbierania trawy. Każde inne użycie może stanowić zagrożenie i być szkodliwe dla urządzenia.
- Nigdy nie pozwalaj dzieciom i osobom nieprzeszkolonym użytkować kosiarki. Lokalne przepisy mogą określać minimalny wiek operatora.
- Nigdy nie koś, gdy:
  - W pobliżu znajdują się inne osoby, w szczególności dzieci lub zwierzęta.
  - Jesteś pod wpływem leków lub innych substancji wpływających na jasność osądu i szybkość reakcji.
  - Warunki atmosferyczne są niesprzyjające, np. burza z piorunami.
- Pamiętaj, że to właściciel lub użytkownik są osobami odpowiedzialnymi za wypadki lub zagrożenia stworzone przez urządzenie podczas użytkowania.
- Podczas koszenia zawsze zakładaj pełne obuwie i spodnie z długimi nogawkami. Nie użytkuj kosiarki będąc boso, w klapkach lub sandałach.
- Dokładnie sprawdź teren, na którym kosiarka ma być używana i usuń wszelkie przedmioty stałe, które mogłyby być pochwycone i wyrzucone przez kosiarkę na zewnątrz (kamienie, gałęzie, przewody, zabawki, kości).
- OSTRZEŻENIE - Benzyna jest wysoce łatwopalna:
  - Przechowuj paliwo tylko w zbiornikach specjalnie do tego przeznaczonych.
  - Tankuj wyłącznie na zewnątrz, przed uruchomieniem silnika, nie pal podczas tankowania i innych czynnościach z paliwem.
  - Nigdy nie zdejmuj korka wlewu paliwa oraz nie tankuj, gdy silnik pracuje lub gdy jest jeszcze gorący.
  - Jeżeli dojdzie do rozlania paliwa, nie uruchamiaj silnika, ale przestaw urządzenie poza teren rozlania, unikaj wszelkich źródeł zapłonu zanim wszystkie opary paliwa nie wywietrzeją. Dokładnie wytrzyj rozlane paliwo
  - Dokładnie zakręcaj korek wlewu paliwa.
  - Przed przechyleniem kosiarki w celu obsługi ostrzy lub w celu zlania oleju, opróżnij zbiornik paliwa.
- Wymieniaj uszkodzony tłumik.
- Przed uruchomieniem sprawdź wizualnie stan ostrzy, śrub mocujących noże i obudowę kosiarki na wypadek zużycia. Wymień zużyte lub uszkodzone noże i śruby, aby zapewnić prawidłowe wyważenie.
- Nie uruchamiaj silnika w zamkniętej przestrzeni, gdzie mogłyby się skumulować opary trującego tlenku węgla.
- Koś tylko za dnia lub przy bardzo dobrym sztucznym oświetleniu. Nie koś, jeśli widoczność jest ograniczona.
- Jeśli zachodzi ryzyko wystąpienia niekorzystnych warunków pogodowych, jak burza czy pioruny, zakończ pracę.
- Jeśli to możliwe, unikaj koszenia mokrej trawy.
- Podczas koszenia, zawsze zachowuj bezpieczną odległość od ostrzy, określoną przez długość rączki kierownicy.
- Idź, nie biegnij. Nie pozwól aby kosiarka ciągnęła ciebie.
- Upewnij się, że stąpasz po stabilnym podłożu. Koś w poprzek zbocza, nigdy w górę lub w dół.
- Zachowaj szczególną ostrożność podczas zmiany kierunku koszenia zbocza.
- Nie koś zboczy o pochyłości większej niż 20°.
- Zachowuj szczególną ostrożność ciągnąc kosiarkę w swoim kierunku.
- Zatrzymaj noże, jeśli musisz pochylić kosiarkę do transportu, podczas przejazdu kosiarką po powierzchni innej niż trawa, a także podczas wjazdu na lub zjazdu z trawnika.
- Nie modyfikuj i nie odłączaj systemów bezpieczeństwa.
- Nigdy nie używaj kosiarki z uszkodzonymi zabezpieczeniami lub zdjętymi osłonami (np. deflektor i / lub osłona tylnego wyrzutu czy kosz na trawę).
- Nie zmieniaj fabrycznych ustawień regulatora obrotów silnika.
- Przed uruchomieniem silnika zwolnij wszystkie sprzęgła – noży i jazdy.
- Uruchamiaj silnik ostrożnie, zgodnie z zaleceniami zawartymi w niniejszej Instrukcji, zawsze ze stopami w odpowiedniej odległości od ostrzy.
- Nie pochylaj kosiarki podczas uruchamiania. Uruchamiaj kosiarkę na płaskim podłożu, bez trawy i innych przeszkód.
- Uważaj, aby ręce i stopy znajdowały się z dala od obracających się części. Nie uruchamiaj silnika stojąc naprzeciw nieosłoniętego otworu wyrzutowego.
- Nigdy nie przechylaj, nie podnoś, ani nie przenoś kosiarki, jeśli silnik pracuje.
- Wyłącz silnik i zdejmij fajkę świecy zapłonowej:
  - Przed wykonywaniem czynności pod obudową ostrzy lub w tunelu wyrzutnika.
  - Przed przeglądem, czyszczeniem lub naprawą kosiarki.
  - Po uderzeniu w nieznany przedmiot. Sprawdź ewentualne uszkodzenia kosiarki i dokonaj napraw przed ponownym uruchomieniem urządzenia.
  - Jeśli kosiarka wpada w nienormalne wibracje, natychmiast sprawdź ich przyczynę i dokonaj niezbędnych napraw.
- Zatrzymaj silnik w następujących sytuacjach:
  - Zawsze, gdy pozostawiasz kosiarkę bez nadzoru.
  - Przed uzupełnianiem paliwa.
- Zatrzymaj ostrza w następujących przypadkach:
  - Przed zdejmowaniem, zakładaniem kosza na trawę.
  - Przed regulacją wysokości koszenia.
- Przed wyłączeniem silnika zmniejsz obroty i zamknij zawór paliwa po zakończeniu pracy.
- Używanie jakichkolwiek innych elementów wyposażenia niż zalecane w Instrukcji może spowodować uszkodzenia kosiarki, które nie będą podlegać bezpłatnym naprawom w okresie gwarancji.
- Aby zapewnić prawidłową pracę urządzenia, kontroluj stan dokręcenia wszystkich śrub i nakrętek. Regularne serwisowanie jest kluczowym czynnikiem wpływającym na bezpieczeństwo użytkownika i jakość działania.
- Nigdy nie przechowuj urządzenia z paliwem w zbiorniku wewnątrz budynku, opary benzyny mogą zapalić się w wyniku kontaktu z iskrami czy ogniem.
- Przed wstawieniem do pomieszczenia zamkniętego pozwól silnikowi ostygnąć.
- W celu zmniejszenia ryzyka pożaru, utrzymuj miejsce przechowywania paliwa oraz silnik, tłumik i akumulator (jeśli występuje) kosiarki wolne od trawy, liści czy nadmiaru tłustych zabrudzeń (smaru). Nie zostawiaj pojemnika ze skoszoną trawą wewnątrz lub w pobliżu budynku.
- Jeśli musisz opróżnić zbiornik paliwa, postaraj się to wykonywać na zewnątrz.
- Regularnie sprawdzaj stan kosza na trawę.
- Nie pracuj maszyną ze zużytymi lub uszkodzonymi elementami. Wymieniaj uszkodzone/zużyte części, nie naprawiaj. Wymieniaj zużyte lub uszkodzone części na oryginalne części Honda. Nowe ostrza muszą nosić znak Honda oraz posiadać numer. Części zamienne o nieodpowiedniej jakości mogą uszkodzić maszynę i stanowić zagrożenie dla twojego bezpieczeństwa.
- Do demontażu / montażu ostrzy oraz czyszczenia wnętrza przestrzeni tnącej zakładaj rękawice robocze. Przy poluzowaniu / dokręcaniu śrub ostrzy, używaj drewnianego klocka aby zablokować ostrza przed obracaniem się.
- Przy ostrzeniu noży zawsze upewniaj się, że ostrza są prawidłowo wyważone.
- Stosuj okulary ochronne.
- Nigdy nie używaj kosiarki w przypadku zmęczenia lub niedyspozycji operatora, lub po spożyciu leków, narkotyków, alkoholu lub innych substancji mogących wpłynąć na refleks i zdolność podejmowania decyzji.
- Do koszenia zawsze zakładaj mocne, antypoślizgowe obuwie robocze i spodnie z długimi nogawkami. Nie koś w sandałach lub na boso. Podczas pracy unikaj noszenia łańcuszków, bransoletek oraz luźnych ubrań z tasiemkami czy sznurkami. Jeśli masz długie włosy, do koszenia muszą zostać związane. Zawsze zakładaj kask antyszumowy.
- Pamiętaj, że to operator/użytkownik kosiarki jest odpowiedzialny za wypadki i ewentualne zdarzenia, które mogą przytrafić się osobom trzecim i ich mieniu. Użytkownik jest odpowiedzialny za sprawdzenie potencjalnych zagrożeń na obszarze pracy oraz za przedsięwzięcie wszelkich możliwych środków ostrożności, zapewniających bezpieczeństwo jego oraz osób trzecich, w szczególności na śliskim, grząskim podłożu, w pobliżu rowów, dołów czy na pochyłościach.
- UWAGA - Poziomy hałasu i wibracji podane w niniejszej instrukcji są maksymalnymi wartościami dla urządzenia. Użycie niewyważonego ostrza, nadmierna szybkość jazdy i brak konserwacji mają znaczący wpływ na emisję dźwięku i wibracje. Konieczne jest zatem podjęcie środków zapobiegawczych w celu wyeliminowania wszelkich możliwych szkód spowodowanych wysokim poziomem hałasu i naprężeń spowodowanych wibracjami; proszę upewnić się, że maszyna jest dobrze utrzymana, nosić kask antyszumowy. Rób przerwy podczas pracy.

Utylizacja
W celu ochrony środowiska naturalnego nie pozbywaj się zużytego urządzenia, akumulatora, oleju silnikowego itp. po prostu wyrzucając produkty te do śmieci komunalnych. Zapoznaj się z lokalnymi przepisami dotyczącymi utylizacji lub skontaktuj z dilerem Hondy.

LOKALIZACJA NAKLEJEK OSTRZEGAWCZYCH

Naklejki te ostrzegają przed potencjalnymi zagrożeniami, mogącymi spowodować poważne obrażenia. Uważnie przeczytaj ich znaczenie! Jeśli naklejka zostanie zdarta, bądź stanie się nieczytelna, skontaktuj się z najbliższym dilerem Hondy w celu wymiany na nową.

Litera	Znaczenie
A	 1. Przed rozpoczęciem pracy przeczytaj Instrukcję Obsługi. 2. Ryzyko wyrzutu przedmiotów stałych: Trzymaj osoby postronne z dala od obszaru koszenia. 3. Ryzyko zranienia. Nie wkładaj rąk, ani stóp pod osłonę noży. Zdejmij fajkę ze świecy zapłonowej przed rozpoczęciem jakichkolwiek czynności konserwacyjnych lub napraw. 4. Nie użytkuj kosiarki ze zdjętą osłoną lub koszem na trawę.
B	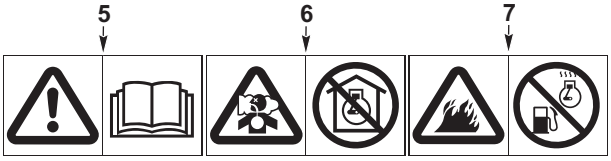 5. Przed rozpoczęciem pracy przeczytaj Instrukcję Obsługi. 6. Silnik emituje trujący tlenek węgla. Nie uruchamiaj silnika w zamkniętej przestrzeni. 7. Paliwo jest łatwopalne. Zatrzymaj silnik przed tankowaniem.

TABLICZKA ZNAMIONOWA

Litera	Znaczenie
C	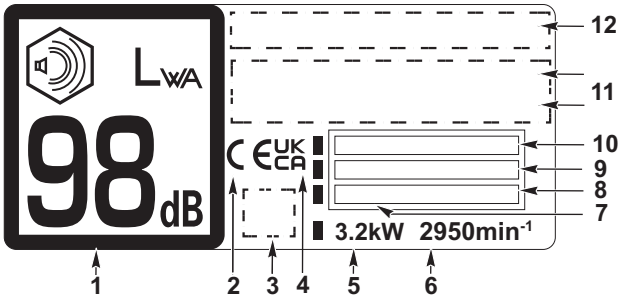 1. Gwarantowany poziom mocy akustycznej wg Dyrektywy 2000/14/EC 2. Oznaczenie zgodności, zgodnie z dyrektywą WE 3. Opcjonalny znak zgodności 4. Oznaczenie zgodności dla UK 5. Moc nominalna [kW] 6. Maksymalna prędkość obrotowa silnika 7. Data produkcji 8. Waga [kg] 9. Numer seryjny 10. Model 11. Nazwa i adres upoważnionego przedstawiciela 12. Nazwa i adres producenta Nazwa i adres producenta i autoryzowanego przedstawiciela są podane w Deklaracji Zgodności WE i Deklaracji Zgodności UK których treść zasadnicza podana jest również w tej Instrukcji Obsługi.

OPIS ELEMENTÓW KOSIARKI

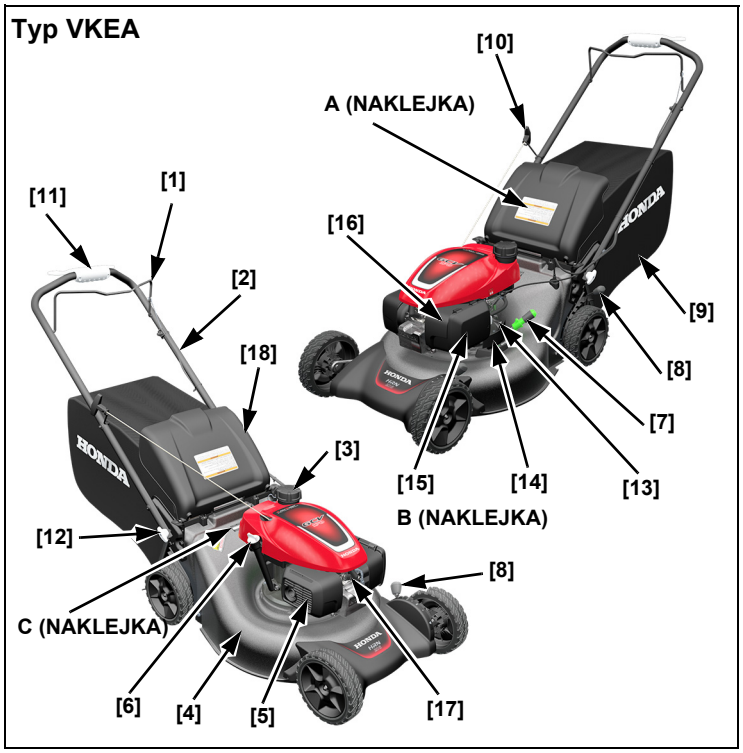

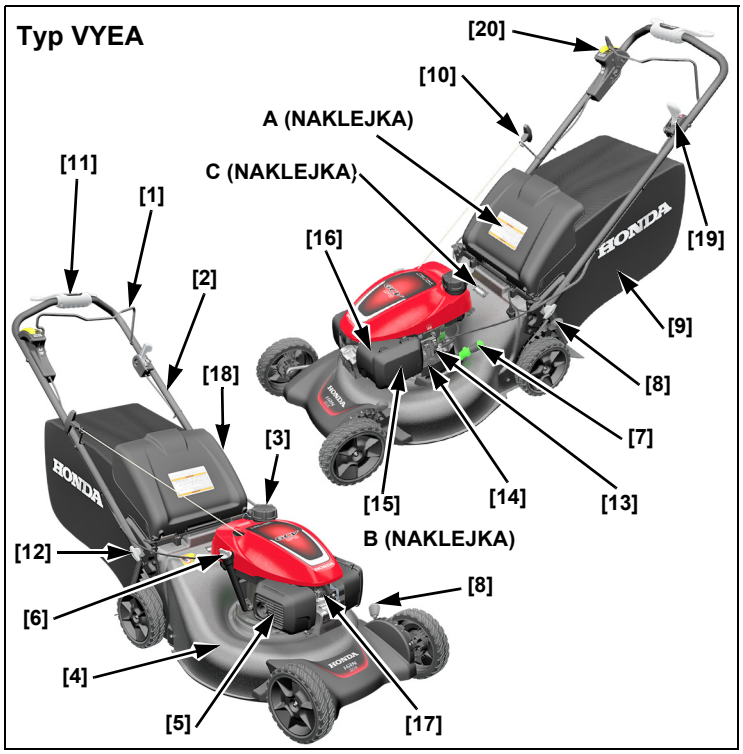

1	Dźwignia sterowania nożami (uruchamianie i zatrzymywanie ostrzy)	11	Dźwignia Smart Drive
2	Rączka kierownicy	12	Regulacja wys. rączki (2)
3	Korek wlewu paliwa	13	Zawór paliwa
4	Osłona ostrzy	14	Numer seryjny silnika
5	Tłumik	15	Filtr powietrza
6	Korek wlewu oleju	16	Gaźnik
7	Gałka Clip Director	17	Fajka świecy zapłonowej
8	Dźwignia regulacji wysokości cięcia (2)	18	Osłona wyrzutu
9	Kosz na trawę	19	Dźwignia przepustnicy (VYEA)
10	Rączka startera	20	Przycisk Roto-Stop (VYEA)

PRZYGOTOWANIE

ROZPAKOWANIE

Usuń wszystkie kawałki tektury ochraniające rączkę kierownicy.

USTAWIENIE RĄCZKI KIEROWNICY

Obróć pokrętła regulacji kierownicy do pozycji odblokowanej, a następnie ostrożnie podnieś kierownicę do pozycji koszenia ①. Typ VKEA wymaga, aby dźwignia sterująca narzędzia tnącego ② była dociągnięta do kierownicy.

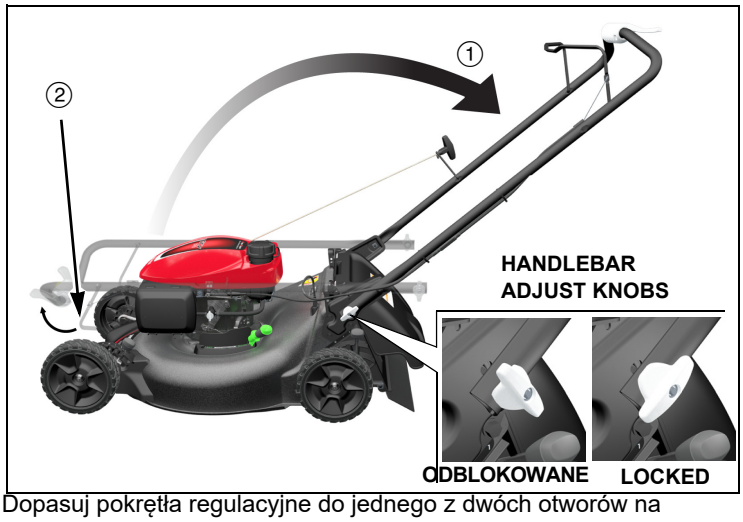

Dopasuj pokrętła regulacyjne do jednego z dwóch otworów na każdym wsporniku uchwytu. Ustawienie pokręteł regulacyjnych w najniższych otworach podnosi kierownicę do najwyższego położenia.

Obróć pokrętła regulacji kierownicy o 90 stopni do pozycji zablokowanej, upewniając się, że obie strony są ustawione na tej samej wysokości.

WAŻNE

Nie dopuść, aby cięgna sterujące zostały przytrzaśnięte, ściśnięte lub załamane podczas rozkładania kierownicy. Kable lub układ sterowania silnikiem mogą ulec uszkodzeniu.

ZAMONTOWANIE KOSZA NA TRAWĘ

1. Zamontuj ramę [1] w tkaninowym koszu na trawę [2], trzymając uchwyt kosza na trawę [3] odsłonięty.
2. Zamocuj siedem plastikowych zacisków [4], aby przymocować chwytacz tkaniny do ramy.

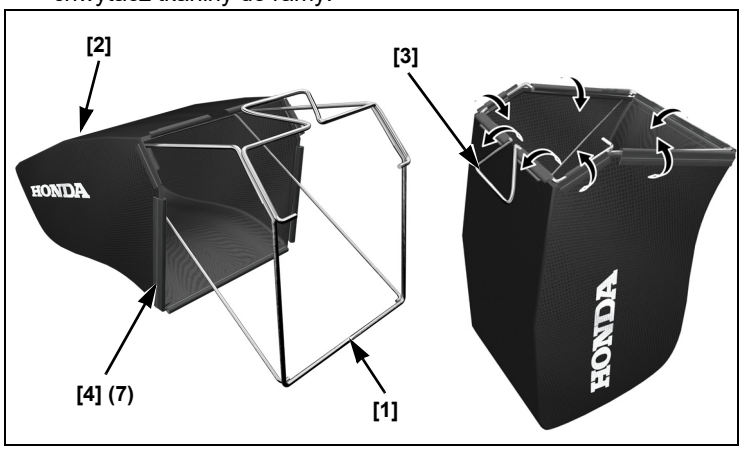

Podnieś osłonę tylnego wyrzutu [1] i załóż kosz na trawę [2].

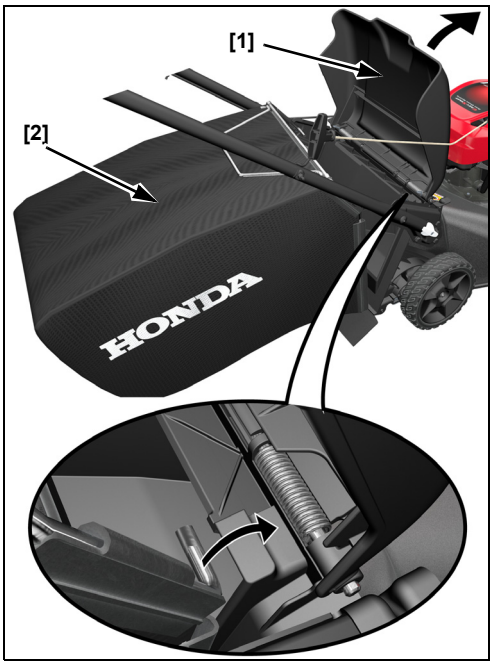

OLEJ SILNIKOWY

Kosiarka jest dostarczana **BEZ** oleju w silniku.

Wlej olej SAE 10W30 API kategorii serwisowej SN lub wyższej tak, aby poziom oleju mieścił się pomiędzy górnym [2], a dolnym [3] znacznikiem na wskaźniku [1], jak pokazano na rysunku.

Nie przepełniaj miski olejowej. Gdy olej w silniku jest przelany, jego nadmiar może przedostać się do obudowy filtra powietrza i do samego filtra.

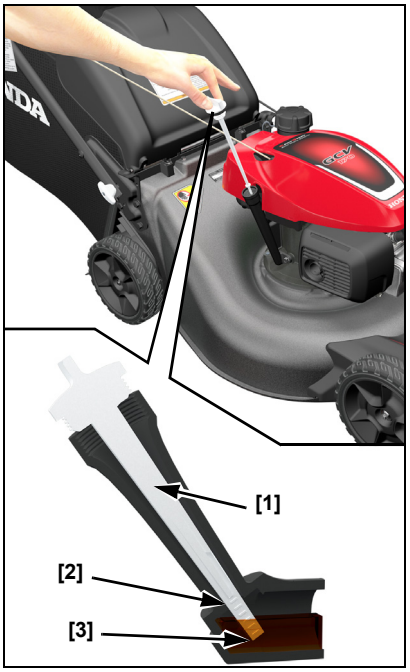

PALIWO

Patrz strona 7.

PRZED UŻYTKOWANIEM KOSIARKI

Przed uruchomieniem kosiarki, każdy użytkownik musi zapoznać się z następującymi rozdziałami Instrukcji:

- **ZALECENIA BEZPIECZEŃSTWA** (strona 2)
- **STEROWANIE** (strona 5)
- **SPRAWDZENIE PRZED URUCHOMIENIEM** (strona 6)
- **UŻYTKOWANIE** (strona 9)
- **TABELA PRZEGLĄDÓW** (strona 12)

ELEMENTY STEROWANIA

ZAWÓR PALIWA

Zawór paliwa [1] otwiera i zamyka połączenie między zbiornikiem paliwa a gaźnikiem.

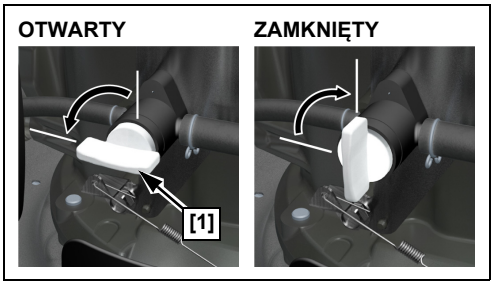

SYSTEM KONTROLI OSTRZY TNĄCYCH

Typ VKEA

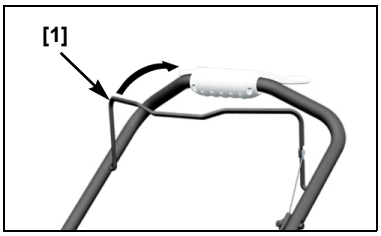

Dźwignia sterowania ostrzami [1] musi być dociągnięta do rączki aby uruchomić silnik i pracować. Ostrza zaczną się obracać gdy dźwignia będzie dociągnięta do rączki kosiarki i rączka rozrusznika ręcznego zostanie pociągnięta.

Trzymaj dźwignię sterowania ostrzami dociśniętą do rączki kierownicy aby utrzymać obrót ostrzy. Podczas koszenia zawsze przytrzymuj dźwignię sterowania ostrzami całkowicie dociśniętą. Nie puszczaj jej częściowo - spowoduje to skrócenie żywotności sprzęgła.

Zwolnij dźwignię sterowania ostrzami aby zatrzymać silnik i ostrza zawsze kiedy musisz odejść od kosiarki.

Typ VYEA

Aby wprawić ostrza w obrót, upewnij się, że silnik pracuje i dźwignia przepustnicy [1] ustawiona jest w pozycji FAST.

1. Dociśnij i **przytrzymaj** przycisk Roto-Stop® [2].
2. Dociągnij dźwignię sterowania ostrzami [3] szybko do rączki kierownicy, pozwalając aby silnik wprawił ostrza w maksymalne obroty, następnie zwolnij przycisk Roto-Stop.

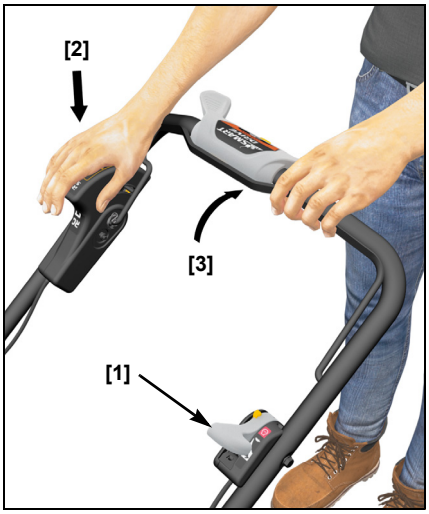

Trzymaj dźwignię sterowania ostrzami dociśniętą do rączki kierownicy aby utrzymać obrót ostrzy. Dźwignia sterowania ostrzami musi zawsze być albo całkowicie dociśnięta albo całkowicie zwolniona. Nie dociskaj dźwigni częściowo.

Zwolnij dźwignię sterowania ostrzami aby zatrzymać obrót ostrzy. Przed uruchomieniem silnika należy zawsze zwolnić dźwignię sterowania ostrzami, aby zapobiec obracaniu się zespołu tnącego.

PRZYCISK SMART DRIVE

Przy pracującym silniku i obracających się ostrzach powoli naciskaj przycisk Smart Drive, aby kosiarka ruszyła do przodu.

Prędkość jazdy będzie wzrastać w miarę wywierania większego nacisku na dźwignię Smart Drive. Po osiągnięciu maksymalnej prędkości jazdy, zastosowanie dodatkowego nacisku nie spowoduje dalszego zwiększenia prędkości jazdy. Naciskaj tylko tyle, aby osiągnąć żądaną prędkość.

Zwolnij przycisk Smart Drive, aby wyłączyć napęd podczas koszenia wokół drzew i innych przeszkód. Popychaj kosiarkę wokół przeszkód, aby uzyskać lepszą kontrolę nad kierunkiem.

Prędkość jazdy różni się w zależności od terenu, wysokości trawy, nachylenia i wagi kosza na trawę. Zmiana ustawienia Smart Drive umożliwia utrzymanie żądanej prędkości jazdy w stale zmieniających się warunkach koszenia.

Zwolnij dźwignię Smart Drive, aby odłączyć (zatrzymać) tylne koła.

Regulacja dźwigni Smart Drive

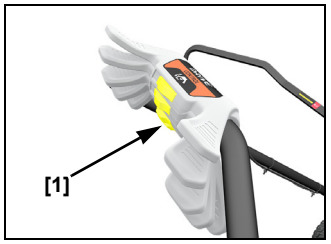

Dla komfortu operatora dźwignia Smart Drive może być ustawiona w 5 pozycjach (góra / dół).

Nie zmieniaj ustawienia dźwigni Smart Drive gdy kosiarka jest w ruchu.

Przesuń blokadę regulacji [1] w lewo aby odblokować dźwignię, przestaw dźwignię Smart Drive w górę lub w dół do najbardziej komfortowej, i puść blokadę aby załączyła.

DŹWIGNIA PRZEPUSTNICY

Typ VYEA

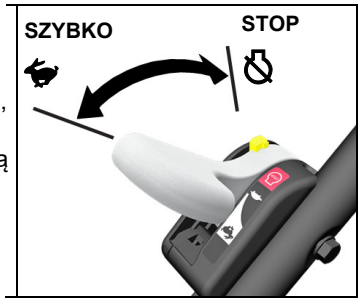

Aby uzyskać najlepszą jakość cięcia, zawsze koś z dźwignią przepustnicy w pozycji FAST. Gdy ostrza obracają się z ustawioną dużą prędkością, tworzą silny wir powietrza, który skuteczniej podnosi i ścina trawę.

Nie próbuj zmieniać ustawień fabrycznych FAST obrotów silnika; noże nogą popękać i połamać się.

DŹWIGNIE REGULACJI WYSOKOŚCI CIĘCIA

Po lewej stronie kosiarki znajdują się dwie dźwignie regulacji wysokości koszenia. Dźwignia [1] na lewym przednim kole reguluje wysokość obu przednich kół, a dźwignia [2] na lewym tylnym kole reguluje wysokość obu tylnych kół. Obie dźwignie można ustawić w jednym z siedmiu ustawień. Rzeczywista wysokość skoszonej trawy będzie się różnić w zależności od stanu trawnika i gleby.

Upewnij się, że silnik nie pracuje podczas regulacji wysokości koszenia.

Przesuń przednią i tylną dźwignię regulacyjną w to samo położenie, do przodu w przypadku wysokiej trawy i do tyłu w przypadku krótkiej trawy.

Aby wyregulować wysokość koszenia, przesuń najpierw tylną dźwignię regulacji wysokości koszenia. Chwyć kierownicę i lekko podnieś kosiarkę, a następnie pociągnij dźwignię regulacyjną w kierunku koła i przesuń ją na żądaną wysokość. Wyreguluj przednią dźwignię regulacji wysokości koszenia, aby dopasować ją do tylnego ustawienia wysokości.

Jeśli nie masz pewności, jaką wysokość koszenia wybrać, zacznij od wysokiego ustawienia i sprawdź wygląd trawnika po skoszeniu niewielkiego obszaru. Następnie w razie potrzeby dostosuj wysokość koszenia.

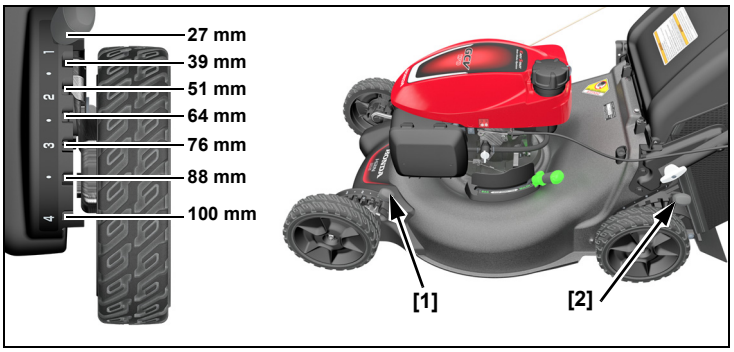

GAŁKA CLIP DIRECTOR

Gałka Clip Director można ustawić w pozycji ZBIERANIE lub MULCHING, aby osiągnąć pożądane rezultaty koszenia.

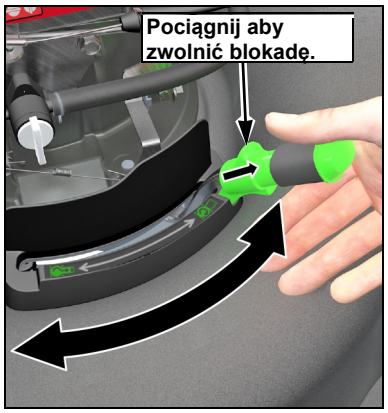

Ustaw gałkę Clip Director na ZBIERANIE (drzwiczki całkowicie otwarte) lub MULCHING (drzwiczki całkowicie zamknięte) (strona 8).

Aby ustawić gałkę Clip Director, zwolnij blokadę poprzez pociągnięcie jej w kierunku końca gałki, a następnie przestaw gałkę do żądanej pozycji. Zwolnij blokadę i pozwól jej zaskoczyć w rowek.

Delikatne zbieranie się trawy w otworze wyrzutowym jest normalne gdy gałka Clip Director ustawiona jest w pozycji MULCHING. Aby usunąć tą trawę, zamknij osłonę wyrzutu, przestaw gałkę Clip Director do pozycji ZBIERANIE, załącz dźwignię sterowania ostrzami i uruchom silnik.

Jeśli ciężko jest przestawić gałkę Clip Director lub nie chce się prawidłowo zablokować:

- przy wyłączonym silniku, podnieś osłonę wyrzutu i usuń ścinki trawy zakumulowane wokół drzwiczek przesuwnych.
- Za pomocą węża ogrodowego z dyszą, spłucz przestrzeń wokół i pod gałką Clip Director oraz osłoną noży aby usunąć ścinki trawy.

SPRAWDZENIE PRZED URUCHOMIENIEM

SPRAWDŹ SWÓJ TRAWNIK

Dla bezpieczeństwa własnego i osób postronnych sprawdź trawnik przed rozpoczęciem koszenia.

Przedmioty

Wszystko, co może zostać pochwycone i wyrzucone przez noże, jest zagrożeniem dla Ciebie i innych. Sprawdź, czy na koszonej pow. nie ma kamieni, patyków, kości lub drutów. Jeśli tak, usuń je.

Ludzie i zwierzęta

Znajdujący się w pobliżu ludzie i zwierzęta mogą znaleźć się na ścieżce koszenia lub w miejscu, gdzie mogą zostać uderzeni przez wyrzucone przedmioty. Nie pozwól na przebywanie osób postronnych, w szczególności dzieci i zwierząt na koszonym obszarze. Ich bezpieczeństwo jest Twoją odpowiedzialnością.

Trawnik

Sprawdź wysokość i stan trawy, aby ustawić odpowiednią wysokość cięcia i prędkość koszenia.

Unikaj koszenia mokrej trawy. Mokra trawa nie tylko zapycha przestrzeń tnącą i zbiera się w kępkach na trawniku, ale również może spowodować utratę przyczepności, zwiększając ryzyko poślizgnięcia.

SPRAWDŹ KOSIARKĘ

Ostrza

1. Zamknij zawór paliwa - pozycja OFF (strona 5) i zdejmij fajkę świecy zapłonowej ze świecy (strona 13).
2. Przechyl kosiarkę na prawo tak aby korek wlewu paliwa znajdował się na górze. Pozwoli to uniknąć wycieku paliwa, przesiąknięciu oleju silnikowego przez filtr powietrza i problemów z uruchomieniem.
3. Sprawdź ostrza tnące [1] i śruby mocujące ostrza [2] pod kątem uszkodzeń, pęknięć, nadmiernego zużycia, rdzy i korozji.

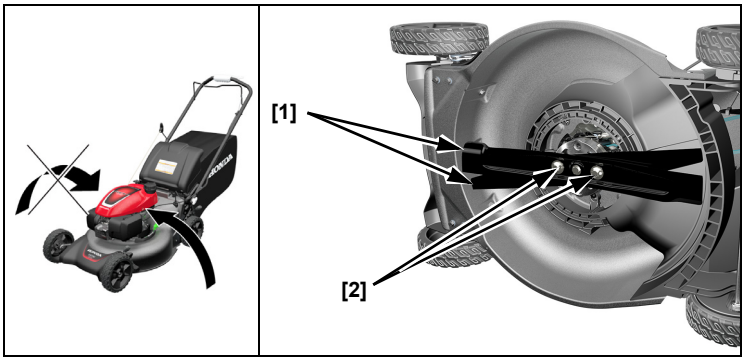

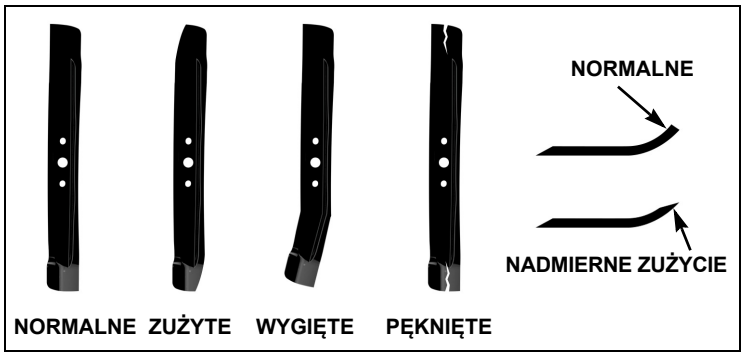

⚠ OSTRZEŻENIE

Zużyte, wyszczerbione lub zniszczone ostrze może się złamać, a jego połamane kawałki mogą stać się niebezpiecznymi pociskami.

Odrzucane w ten sposób obiekty mogą powodować obrażenia.

Sprawdzaj ostrza regularnie. Nie pracuj kosiarką ze zużytymi bądź zniszczonymi ostrzami.

Stępione ostrze może zostać naostrzone ponownie, ale ostrze zużyte, skrzywione, wyszczerbione lub w inny sposób zniszczone musi być wymienione. Zużyte, bądź uszkodzone ostrze może się złamać, powodując wyrzucenie połamanych kawałków spod kosiarki.

Jeśli ostrze musi zostać wymienione, bądź naostrzone, dostarcz kosiarkę do autoryzowanego punktu serwisowego Hondy. Jeśli posiadasz odpowiedni klucz dynamometryczny, możesz zdjąć i zamontować nowe ostrza samodzielnie.

Sprawdź, czy śruby mocujące noże są właściwie dokręcone (strona 14).

Poziom oleju silnikowego

Sprawdzaj poziom oleju silnikowego przy zatrzymanym silniku i kosiarce ustawionej na równej płaskiej nawierzchni.

Stosuj olej do silników 4-suwowych, spełniający lub przewyższający wymogi norm wg API kategorii serwisowej SN lub wyższej. Zawsze sprawdzaj klasyfikację oleju wg API na etykiecie pojemnika z olejem.

SAE 10W30 jest zalecany do ogólnego użytku. Oleje o innej lepkości pokazane na rys. obok, mogą być stosowane, gdy średnia temperatura na danym obszarze mieści się we wskazanym zakresie.

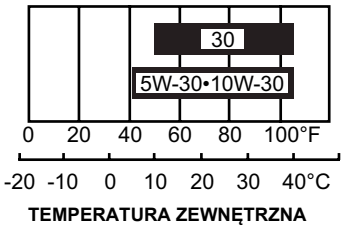

Zalecamy używanie oryginalnego oleju Honda aby zapewnić poprawne działanie systemu kontroli spalin.

WAŻNE

- *Uruchamianie silnika bez/przy niskim poziomie oleju uszkodzi silnik.*
- *Stosowanie oleju bez-detergentowego skróci żywotność silnika, a stosowanie oleju do silników 2-suwowych może uszkodzić silnik.*

1. Wykręć korek wlewu oleju/wskaźnik [1] i wytrzyj do czysta.
2. Włóż wskaźnik do szyjki wlewu, ale nie wkręcaj go. Wyjmij wskaźnik i sprawdź poziom oleju.
3. Jeśli poziom oleju jest bliski dolnego oznaczenia [3], uzupełnij zalecanym olejem tak, aby poziom osiągnął górny znacznik [2]. Nie przepełniaj miski olejowej.
4. Włóż z powrotem i wkręć dokładnie korek wlewu ze wskaźnikiem [1].

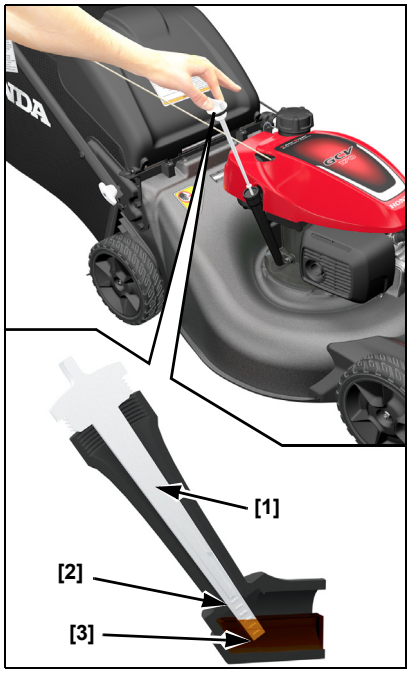

Paliwo

Ten silnik posiada certyfikat pracy na 95-oktanowej bezołowiowej benzynie samochodowej.

Zalecamy tankowanie każdorazowo po zakończeniu pracy, aby zminimalizować ilość powietrza w zbiorniku paliwa.

Tankuj w dobrze wentylowanym miejscu przed uruchomieniem silnika. Jeśli silnik przed chwilą pracował, odczekaj aż ostygnie. Nigdy nie tankuj kosiarki wewnątrz budynku, gdzie opary benzyny mogą mieć kontakt ze źródłem iskier lub otwartego ognia.

Możesz stosować benzynę z dodatkiem nie więcej niż 10% etanolu (E10) lub 5% metanolu objętościowo. Oprócz tego, metanol musi zawierać uszlachetniacze i środki opóźniające korozję. Stosowanie paliwa o większej zawartości alkoholu może być przyczyną trudności podczas uruchamiania i silnika. Może ponadto zniszczyć metalowe, gumowe i plastikowe elementy układu paliwowego. Ponadto, etanol ma właściwości higroskopijne, co oznacza, że przyciąga i zatrzymuje wodę w układzie paliwowym. Uszkodzenia silnika i problemy z działaniem wynikające ze stosowania paliwa o zbyt dużej zawartości alkoholu, nie podlegają rozpatrzeniu i bezpłatnym naprawom w okresie gwarancji. Używając paliwa z alkoholem konieczne jest dbanie o funkcjonowanie systemu kontroli spalin.

Jeśli nie będziesz użytkował kosiarki zbyt często lub wręcz sporadycznie (co okres dłuższy niż 4 tygodnie), prosimy zapoznaj się z działem dotyczącym paliwa w rozdziale MAGAZYNOWANIE (str. 15), aby uzyskać więcej informacji na temat procesu pogarszania się jakości paliwa.

⚠ OSTRZEŻENIE

Benzyna jest wysoce łatwopalna i wybuchowa.
Możesz doznać poparzeń lub poważnych obrażeń w trakcie obchodzenia się z paliwem.

- Zatrzymaj silnik i pozwól mu ostygnąć.
- Trzymaj z dala źródła ciepła, iskier i otwartego ognia.
- Wykonuj czynności z paliwem jedynie na zewnątrz.
- Natychmiast wycieraj rozlane paliwo

Nigdy nie stosuj przestarzałej lub zanieczyszczonej benzyny, ani też mieszanek olejowo-benzynowych. Nie dopuść aby brud lub woda przedostawały się do zbiornika paliwa.

WAŻNE

Paliwo może zniszczyć farbę i plastik. Uważaj, aby nie rozlać paliwa podczas tankowania. Uszkodzenia spowodowane rozlanym paliwem nie podlegają bezpłatnej naprawie gwarancyjnej.

Odkręć korek wlewu i sprawdź poziom paliwa. Jeśli jest zbyt niski uzupełnij do górnego poziomu [1]. Tankuj ostrożnie, unikając rozlania. Nie przepełniaj zbiornika; nie powinno być paliwa w szyjce wlewu.

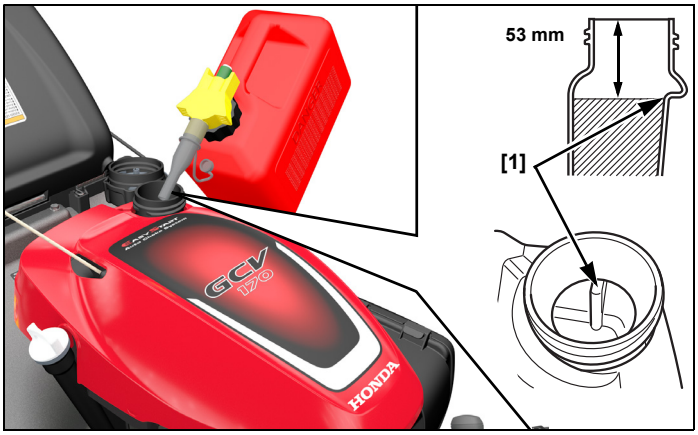

Po zatankowaniu, dokładnie dokręć korek wlewu paliwa.

Przestaw kosiarkę na co najmniej 3 metry z dala od miejsca tankowania, zanim uruchomisz silnik.

Kanister do przechowywania paliwa

Przechowuj benzynę w czystym, plastikowym i zamykanym kanistrze, przeznaczonym do przechowywania paliwa. Zamknij odpowietrznik (jeśli jest), gdy nie używasz karnistra i przechowuj w zacienionym miejscu. Jeśli przechowywane paliwo nie będzie zużyte w ciągu 3 miesięcy, zalecamy dodanie specjalnego stabilizatora podczas napełniania kanistra. Pozostałe w kanistrze, niezużyte paliwo zalecamy wlać do samochodowego zbiornika paliwa.

Sprawdzenie filtra powietrza

Zdejmij pokrywę [1]. Upewnij się, że filtr [2] jest czysty i w dobrym stanie. Zabrudzony filtr powietrza będzie ograniczał dopływ powietrza do gaźnika, pogarszając jakość pracy silnika. Patrz strona 13 – Obsługa serwisowa

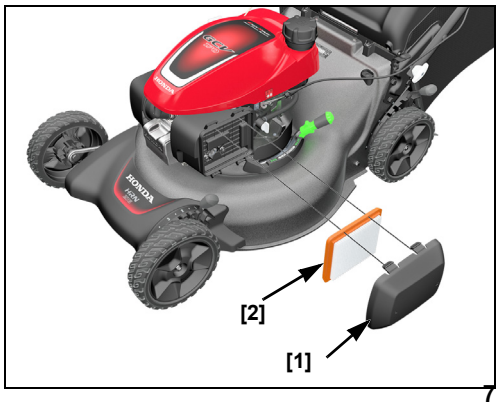

Tylna listwa ochraniająca

W trakcie standardowego użytkowania tylna listwa ochraniająca podlega zużyciu i jej stan ulega pogorszeniu. Zdejmij kosz na trawę i podnieś osłonę wyrzutu [1], aby sprawdzić stan listwy [2] czy nie jest obszarpana lub podarta. Jeśli tylna listwa jest nadmiernie zużyta, oddaj kosiarkę do autoryzowanego punktu serwisowego Hondy w celu wymiany listwy na nową.

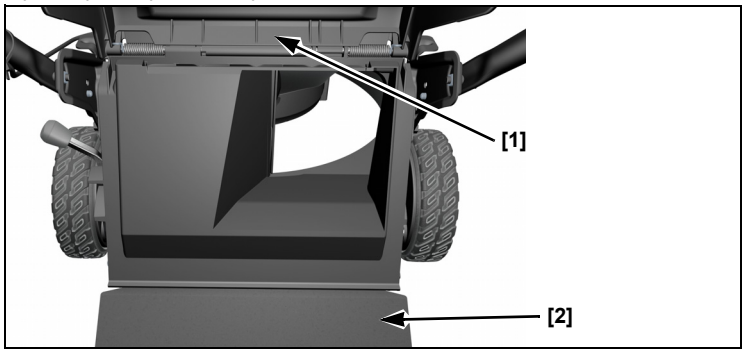

Regulacja wysokości rączki kosiarki

Ustaw wysokość rączki kosiarki aby praca była komfortowa (str. 4).

Kosz na trawę

Kosiarka działa jak odkurzacz, wydmuchuje zassane powietrze przez powłokę kosza, w której zatrzymywana jest trawa. Zawsze opróżnij kosz, zanim zapełni się do maksymalnego limitu. Sprawność zbierania trawy zmniejszy się, gdy kosz osiągnie 90% zapełnienia. Ponadto, łatwiej jest opróżnić kosz, który nie jest całkowicie napełniony.

Sprawdzenie

Nawet w trakcie normalnego użytkowania, powłoka kosza z czasem ulega zużyciu i zniszczeniu.

WAŻNE

Regularnie sprawdzaj, czy powłoka kosza nie ma przetarć, dziur lub innych oznak nadmiernego zużycia i czy nie musi być wymieniona. Sprawdź czy kosz posiada oryginalną specyfikację.

Jeśli kosz na trawę musi być wymieniony, możesz samodzielnie zdjąć i założyć nowy kosz (strona 14).

Montaż

1. Podnieś osłonę tylnego wyrzutu [1] i użyj rączki kosza [2], aby zawiesić kosz [3] na obudowie kosiarki, jak pokazano na rysunku.
2. Opuść osłonę aby zabezpieczyć kosz na trawę.

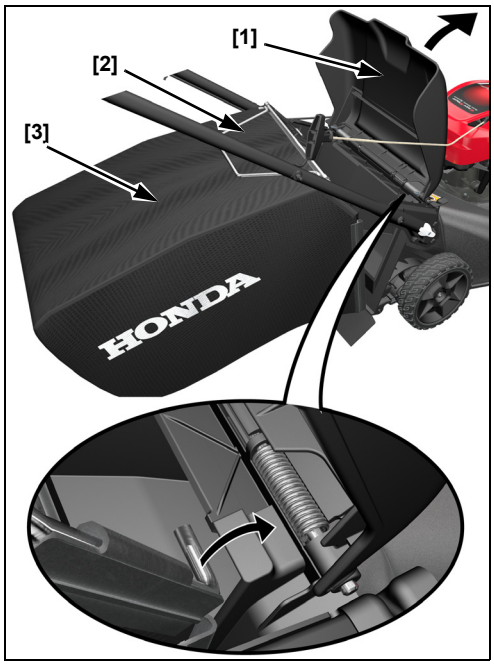

Demontaż

1. Podnieś osłonę tylnego wyrzutu, chwyć za rączkę kosza i zdejmij kosz na trawę.
2. Opuść osłonę tylnego wyrzutu.
3. Kiedy osłona wyrzutu jest podniesiona, możesz podnieść kosz przez otwór rączki kierownicy lub możesz zdjąć go odsuwając w tył pod rączką kierownicy.

Wysokość koszenia

Sprawdź ustawienie dźwigienek regulacji wysokości cięcia i upewnij się, że obie dźwignie [1] są ustawione w tej samej pozycji.

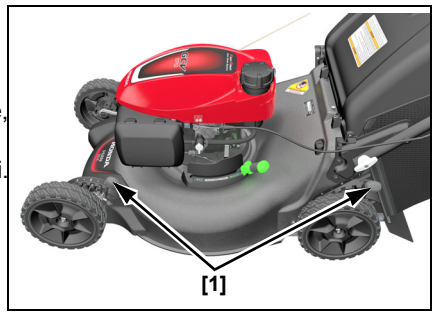

Clip Direction

Regulacja Gałki Clip Director

Gałka Clip Director można ustawić w pozycji ZBIERANIE lub MULCHING, aby osiągnąć pożądane rezultaty koszenia.

Ustaw gałkę Clip Director na ZBIERANIE (drzwiczki całkowicie otwarte) lub MULCHING (drzwiczki całkowicie zamknięte)
Aby ustawić gałkę Clip Director, zwolnij blokadę poprzez pociągnięcie jej w kierunku końca gałki, a następnie przestaw gałkę do żądanej pozycji. Zwolnij blokadę i pozwól jej zaskoczyć w rowek.

WAŻNE ZALECENIA BEZPIECZEŃSTWA

Zawsze wyłączaj silnik i zdejmuj fajkę świecy zapłonowej przed podnoszeniem osłony wyrzutu w celu sprawdzenia lub oczyszczenia miejsca wokół przesuwnych drzwiczek. Uchroni to przed kontaktem z obracającymi się ostrzami oraz zapobiegnie ewentualnemu wyrzuceniu przypadkowych przedmiotów przez otwór wyrzutowy.

Zbieranie się trawy w otworze wylotowym jest zjawiskiem normalnym gdy gałka Clip Director całkowicie zamyka drzwiczki. Aby usunąć tę trawę, zamknij osłonę wyrzutu, ustaw gałkę Clip Director w pozycji całkowicie otwartej i uruchom silnik.

Jeśli wyczuwasz duży opór przestawiając gałkę Clip Director z jednej strony na drugą, może to oznacza, iż nadmiar trawy spiętrzył się aż do przesuwnych drzwiczek.

Mulching

Zwolnij blokadę ① a następnie przesuń gałkę Clip Director do pozycji MULCHING ②.

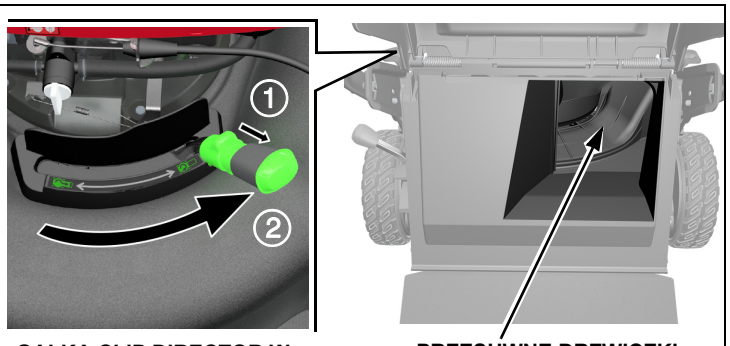

GAŁKA CLIP DIRECTOR W USTAWIENIU MULCHING

PRZESUWNE DRZWICZKI (całkowicie zamknięte)

Zbieranie lub Tylny Wyrzut

Zwolnij blokadę ① a następnie przesuń gałkę Clip Director do pozycji ZBIERANIE ②.

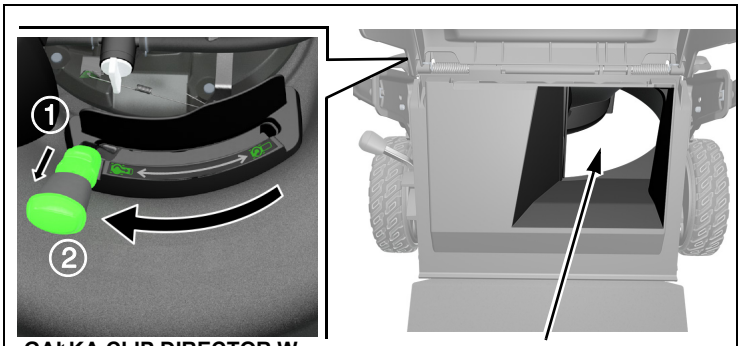

GAŁKA CLIP DIRECTOR W USTAWIENIU ZBIERANIE

PRZESUWNE DRZWICZKI (całkowicie otwarte)

Aby pozostawić ściętą trawę na trawniku, zdejmij kosz i ustaw gałkę Clip Director w pozycji ZBIERANIE.

Jesteś gotowy do koszenia?

Załóż ubranie ochronne. Długie spodnie oraz okulary ochronne pozwolą zmniejszyć ryzyko obrażeń spowodowanych wyrzuconymi przedmiotami. Zakładaj solidne, pełne obuwie, które zabezpieczy Twoje stopy i nie pozwoli się poślizgnąć, jeśli kosisz na pochyłościach lub nierównościach terenu.

UŻYTKOWANIE

ZALECENIA DOTYCZĄCE KOSZENIA

*Przed pierwszym uruchomieniem kosiarki, prosimy przeczytaj ZALECENIA BEZPIECZEŃSTWA (*str. 2*) i SPRAWDZENIE PRZED URUCHOMIENIEM (*str. 6).

Nawet jeśli obsługiwałeś inne typy kosiarek, poświęć chwilę uwagi, aby zapoznać się ze sposobem pracy tej kosiarki i przećwicz swoje umiejętności w bezpiecznym miejscu celem nabrania wprawy.

Dla własnego bezpieczeństwa, unikaj uruchamiania i pracy silnika w zamkniętych pomieszczeniach, takich, jak np. garaż.
Spaliny kosiarki zawierają trujący tlenek węgla, którego nagromadzenie w zamkniętej przestrzeni powoduje utratę przytomności, a nawet śmierć.

CZĘSTOTLIWOŚĆ UŻYTKOWANIA

Jeśli będziesz użytkował swoją kosiarkę rzadko lub sporadycznie (okres pomiędzy jednym koszeniem, a następnym dłuższy niż 4 tygodnie), prosimy, abyś zapoznał się z działem Paliwo w rozdziale MAGAZYNOWANIE (strona 15) w celu uzyskania informacji dotyczących procesu pogarszania się jakości paliwa.

PRACA NA DUŻYCH WYSOKOŚCIACH

Na dużych wysokościach standardowa mieszanka paliwowo-pow. jest zbyt bogata. Wydajność pracy kosiarki spadnie, a zużycie paliwa wzrośnie. Zbyt bogata mieszanka może również spowodować uszkodzenie świecy zapłonowej i trudności w uruchamianiu.

Wydajność na dużych wysokościach może zostać zwiększona przez wykonanie odpowiednich modyfikacji gaźnika. Jeśli stale kosisz na wysokości powyżej 610 metrów, skontaktuj się z autoryzowanym serwisem Hondy w celu dokonania modyfikacji gaźnika.

Nawet przy zmodyfikowanym gaźniku moc silnika maleje o ok. 3.5% na każde 300 metrów wzrostu wysokości. Ten efekt jednak będzie jeszcze większy, jeśli gaźnik nie zostanie zmodyfikowany.

Jeśli gaźnik zostanie zmodyfikowany do pracy na dużej wysokości, mieszanka paliwowo-powietrzna będzie zbyt uboga do pracy na normalnej wysokości. Użytkowanie kosiarki poniżej 610 m ze zmodyfikowanym gaźnikiem może spowodować przegrzanie silnika i jego uszkodzenie. Aby ponownie pracować na niskich wysokościach, skontaktuj się z autoryzowanym serwisem.

URUCHOMIENIE SILNIKA

1. Otwórz zawór paliwa (pozycja ON). (strona 5).
2. **Typ VKEA:**
   Dociągnij dźwignię sterowania ostrzami [1] do rączki kosiarki i przytrzymaj.
   Dźwignia musi być dociśnięta do rączki kosiarki aby uruchomić silnik.
   Ostrza zaczną się obracać gdy dźwignia będzie dociśnięta do rączki kosiarki i zostanie pociągnięta rączka startera ręcznego.

   Typ VYEA:
   Ustaw przepustnicę w pozycji FAST (SZYBKO).
3. Pociągnij delikatnie rączkę startera ręcznego aż wyczujesz opór, następnie energicznie szarpnij. Delikatnie odwiedź rączkę startera.

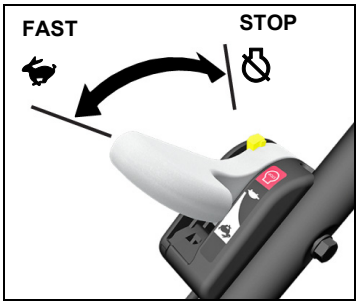

   Typ VKEA: Trzymaj dźwignię sterowania ostrzami dociśniętą do rączki kosiarki; silnik zatrzyma się gdy dźwignia zostanie zwolniona.

Aby zapewnić łatwe ponowne uruchomienie i maksymalną wydajność systemu automatycznego ssania, rozpocznij koszenie zaraz po uruchomieniu silnika i pozwól mu pracować przez co najmniej trzy minuty przed wyłączeniem silnika.

ZATRZYMANIE SILNIKA

1. **Typ VKEA:** Puść dźwignię sterowania ostrzami aby zatrzymać silnik i obrót ostrzy.
   Typ VYEA: Puść dźwignię sterowania ostrzami aby zatrzymać obrót ostrzy, następnie przestaw przepustnicę do pozycji STOP.
2. Gdy kosiarka nie jest używana, zamknij zawór paliwa [1] na OFF.
3. Jeśli kosiarka nie będzie używana przez 3 do 4 tygodni, zalecamy wypalenie paliwa z gaźnika. Możesz to zrobić zostawiając zawór paliwa w pozycji OFF, uruchamiając ponownie silnik aż paliwo się skończy. Patrz “MAGAZYNOWANIE” na stronie 15 dla okresu nieużywania dłuższego niż 4 tygodnie.

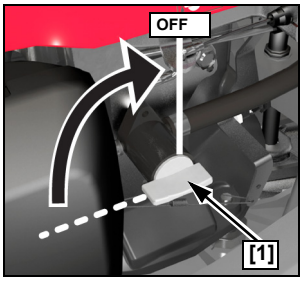

PRAKTYKI BEZPIECZNEGO KOSZENIA

Dla własnego bezpieczeństwa, prowadź kosiarkę tak, aby wszystkie 4 koła opierały się na podłożu i uważaj, aby się nie poślizgnąć i nie utracić kontroli nad urządzeniem. Mocno trzymaj rączkę kierownicy, idź – nie biegnij za kosiarką. zachowaj szczególną ostrożność w trakcie koszenia nierównych powierzchni.

Jeśli kosiarka utknie, nie próbuj jej wyswobodzić kopiąc lub popychając nogą. Używaj rączki kierownicy do sterowania urządzeniem.

⚠ NIEBEZPIECZEŃSTWO

Noże kosiarki są ostre i obracają się z dużą prędkością.

Obracające się ostrze może spowodować poważne obrażenia, włacznie z obcięciem palców rąk czy nóg.

- Noś stosowne obuwie ochronne.
- Trzymaj ręce i stopy z dala od obudowy kosiarki, gdy silnik pracuje.
- Zatrzymuj silnik przed wykonywaniem regulacji, sprawdzeń czy przeglądów.

Pochyłości

Koś w poprzek zbocza, nie w górę i dół. Unikaj stromych zboczy (powyżej 20°), zachowaj ostrożność przy zmianie kierunku jazdy. Koszenie na zboczu przy mokrej, wilgotnej trawie może spowodować że się poślizgniesz, upadniesz i stracisz kontrolę.

Przeszkody

Podjeżdżaj bokiem kosiarki jeśli kosisz w pobliżu dużych przeszkód, jak ogrodzenie czy ściana.

Puść dźwignię Smart Drive gdy kosisz wokół drzew lub innych przeszkód.

Popychaj kosiarkę samemu, aby mieć lepszą kontrolę kierunkiem jazdy. Zachowaj ostrożność podczas koszenia nad przeszkodami ukrytymi w trawniku, jak np. zraszacze, płyty chodnikowe, bruk, studzienki kanalizacyjne. Unikaj wszystkiego, co wystaje ponad trawę.

Jeśli noże w coś uderzą lub jeśli kosiarka wpadnie w wibracje, natychmiast zatrzymaj silnik i sprawdź ewentualne uszkodzenia. Uderzenie w ostrza może je uszkodzić, skrzywić wał korbowy i/lub uszkodzić obudowę i inne części kosiarki. Wibracje zwykle oznaczają poważne kłopoty.

⚠ OSTRZEŻENIE

Zużyty, pęknięty lub uszkodzony nóż może się złamać, a jego kawałki mogą stanowić poważne zagrożenie, jeśli zostaną wyrzucone spod obudowy.
Wyrzucone obiekty mogą spowodować poważne obrażenia.
Regularnie sprawdzaj stan noży, nie używaj kosiarki ze zużytymi lub uszkodzonymi nożami.

Gwarancja nie obejmuje uszkodzeń kosiarki spowodowanych kolizją.

Żużel i inne sypkie przeszkody

Żużel, luźne kamienie oraz inne materiały mogą zostać pochwycone przez kosiarkę i wyrzucone na odległość wielu metrów z siłą wystarczającą, aby spowodować obrażenia ciała i/lub uszkodzenia mienia. Najlepszym sposobem ochrony przed potencjalnymi zagrożeniami tego typu jest zwolnienie dźwigni sterowania ostrzami, aby je zatrzymać przed wjechaniem na teren, gdzie są kamienie, żużel itp.

WSKAZÓWKI DOTYCZĄCE KOSZENIA

Kiedy kosić

Większość rodzajów traw powinna zostać skoszona, gdy odrośnie na 12 ~ 25 mm ponad zalecaną wysokość.

Przy zastosowaniu mulchingu należy kosić częściej, niż przy koszeniu z użyciem kosza na trawę. Dla lepszego rezultatu, w czasie sezonu wzrostu można kosić dwa razy w tygodniu.

Wysokość cięcia

Skonsultuj się z lokalnym specjalistą od zieleni, aby ustalić zalecaną wysokość dla danego rodzaju trawy, zasięgnąć porady w sprawie optymalnej pielęgnacji warunków wzrostu traw w Twojej okolicy.

WYSTARCZAJĄCO DŁUGA

Zwróć uwagę, że większość traw ma łodygi i liście. Jeśli zetniesz całkowicie liście, w ten sposób „ogolisz” trawnik. Pozwól trawie odrodzić się między jednym, a następnym koszeniem. Pozwoli to na zarówno lepszą pracę kosiarki, jak i poprawi wygląd trawnika.

ZA KRÓTKA

Jeśli trawa wyrośnie zbyt wysoko, skoś ją najpierw używając najwyższej wysokości cięcia, a następnie skoś ponownie 2 – 3 dni później. Podczas jednego koszenia nie ścinaj więcej niż 1/3 wysokości trawy, w przeciwnym razie mogą się pojawić brązowe place na trawniku.

Regulacja wysokości cięcia omówiona została w rozdziale ELEMENTY STEROWANIA (strona 5).

Szerokość cięcia

Aby równo wykończyć trawnik, przy każdym kolejnym nawrocie rób kilkucentymetrową zakładkę na już wykonany pokos. Jeśli trawa jest bardzo wysoka lub gęsta, koś z większą zakładką lub węższą ścieżką.

Prędkość ostrzy

Aby dobrze ciąć, ostrza muszą obracać się z bardzo dużą prędkością.

Jeśli obroty silnika spadną, może to oznaczać, że silnik przegrzał się, gdyż ostrza próbują ściąć zbyt dużo trawy. Koś węższymi ścieżkami, poruszaj się z mniejszą prędkością lub zwiększ wysokość cięcia.

Naostrzenie noży

Ostre noże tną równo i gładko. Tępe ostrza rwą trawę, strzępiąc jej końce, które potem żółkną. Jeśli noże przestają równo ciąć, zabierz je do naostrzenia lub wymień na nowe.

Sucha trawa

Jeśli grunt jest zbyt suchy, podczas koszenia podnoszą się tumany kurzu. Pogarsza to warunki pracy oraz zapycha filtr powietrza.

Jeśli kurz jest problemem, podlej trawnik dzień przed koszeniem. Koś, gdy trawa jest sucha w dotyku, ale gleba jeszcze wilgotna.

Mokra trawa

Mokra trawa jest śliska i można łatwo stracić równowagę. Ponadto, mokra trawa może zablokować przestrzeń tnącą i zbierać się w kępkach na trawniku. Odczekaj, aż trawa wyschnie przed koszeniem.

Opadłe liście

Kosiarka wyposażona w kosz na trawę może służyć do zbierania opadłych liści do utylizacji. Jeśli używasz kosiarki do zbierania dużej ilości opadłych liści, a nie do koszenia, wyreguluj przednią dźwignię regulacji wysokości koszenia tak, aby przód agregatu koszącego znajdował się o jedno lub dwa ustawienia wyżej niż tył.

Jeśli chcesz mulczować opadłe liście na trawnik, nie pozwól, aby pokrywa liści była zbyt gruba, zanim zaczniesz. Aby uzyskać najlepsze wyniki, zacznij mulczować, gdy trawa nadal prześwituje przez osłonę liści. W miejscach, gdzie opadłe liście całkowicie zakrywają trawę, usuń je grabiąc lub zainstaluj kosz na trawę, aby kosiarka mogła je zebrać do utylizacji.

Zatkana przestrzeń pod osłoną ostrzy

Przed czyszczeniem wnętrza obudowy kosiarki zatrzymaj silnik i zamknij zawór paliwa (OFF). Zdejmij fajkę świecy zapłonowej i pochyl kosiarkę tak, aby filtr powietrza był na górze.

Zapchane wnętrze obudowy oczyszczaj za pomocą patyka, nigdy rękoma.

Ścieżki koszenia

Twoja kosiarka Honda będzie kosić w sposób najbardziej efektywny, jeśli będziesz postępował wg poniższych wskazówek. Kształt obudowy i kierunek obrotu ostrzy powoduje, że zalecane kierunki koszenia dają najlepsze rezultaty.

Mulching

Koś w kierunku przeciwnym do wskazówek zegara, jeśli gałka Clip Director jest ustawiona całkowicie w pozycji MULCZING. Jeśli trawnik ma nieregularny kształt lub wiele przeszkód, podziel go na sekcje, w których będziesz mógł kosić w kierunku przeciwnym do ruchu wskazówek zegara

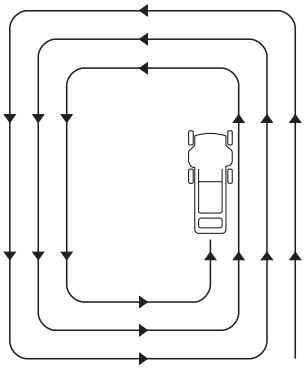

ŚCIEŻKA KOSZENIA PRZY MULCHINGU

Zbieranie do kosza

Koś zgodnie z ruchem wskazówek zegara. Przy koszeniu do kosza lub tylnym wyrzucie, uzyskasz najlepszy efekt, pozostawiając minimalną ilość ścinków na trawniku.

Tylny wyrzut

Zdejmij kosz i zamknij osłonę tylnego wyrzutu. Ustaw gałkę Clip Director w pozycji ZBIERANIE i koś zgodnie z ruchem wskazówek zegara. Jeśli trawnik ma nieregularny kształt lub wiele przeszkód, podziel go na sekcje.

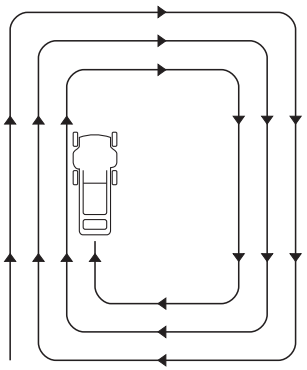

ŚCIEŻKA KOSZENIA PRZY ZBIERANIU DO KOSZA & TYLNYM WYRZUCIE

KONSERWACJA

Prawidłowa konserwacja jest podstawowym czynnikiem wpływającym na bezpieczną, ekonomiczną i bezawaryjną pracę, a także ogranicza emisję zanieczyszczeń.

Aby pomóc Ci w prawidłowym dbaniu o kosiarkę, kolejne strony zawierają tabelę przeglądów, procedury rutynowych przeglądów oraz prostych działań konserwacyjnych, które możesz przeprowadzić za pomocą podręcznych narzędzi. Pozostałe działania są bardziej skomplikowane lub wymagają specjalnych narzędzi, dlatego najlepiej, aby przeprowadzali je profesjonaliści w autoryzowanych punktach serwisowych Hondy.

Tabela przeglądów zawiera schemat postępowania z kosiarką pracującą w normalnych warunkach pracy. Jeśli jednak używasz kosiarki w warunkach niestandardowych, skonsultuj się z autoryzowanym serwisem Hondy w celu dopasowania postępowania do Twoich indywidualnych potrzeb.

Pamiętaj, że personel autoryzowanego serwisu Hondy posiada najlepszą wiedzę i doświadczenie oraz odpowiednie narzędzia, aby dokonywać napraw i przeglądów urządzeń tej marki.

Aby zapewnić najlepszą jakość i niezawodność działania Twojej kosiarki, stosuj wyłącznie nowe, oryginalne części zamienne Hondy lub ich bardzo dobrej jakości zamienniki.

⚠ OSTRZEŻENIE

Niewłaściwa konserwacja lub nie usunięcie problemu przed ponownym użyciem, może spowodować awarię, w wyniku której możesz odnieść obrażenia, a nawet śmierć.
Zawsze stosuj się do zaleceń dot. procedur konserwacyjnych oraz zwróć szczególną uwagę na przestrogi zawarte w niniejszej instrukcji.

BEZPIECZEŃSTWO PRZEGLĄDÓW

Na następnej stronie umieściliśmy kilka najważniejszych zaleceń bezpieczeństwa. Nie jesteśmy jednak w stanie przewidzieć, a co za tym idzie, ostrzec Użytkownika przed wystąpieniem wszystkich możliwych zagrożeń podczas pracy z urządzeniem. Tylko użytkownik może zadecydować, czy powinien bądź nie przeprowadzić daną czynność konserwacyjną.

⚠ OSTRZEŻENIE

Zaniedbanie w stosowaniu się do zaleceń i wskazówek dot. konserwacji, może być przyczyną poważnych obrażeń, a nawet śmierci.
Zawsze postępuj wg procedur i uwag zawartych w niniejszej Instrukcji Obsługi.

ZALECENIA BEZPIECZEŃSTWA

- Upewnij się, że silnik jest wyłączony, zanim rozpoczniesz przegląd czy naprawę. Wyeliminuje to kilka potencjalnych zagrożeń:
  - **Zatrucie tlenkiem węgla zawartym w spalinach.** Upewnij się, że w miejscu użytkowania silnika zapewniona jest właściwa wentylacja.
  - **Poparzenia od gorących elementów.** Przed dotknięciem, pozwól silnikowi oraz układowi wydechowemu ostygnąć.
  - **Obrażenia spowodowane obracającymi się elementami.** Nie uruchamiaj silnika, dopóki nie jest to wskazane w Instrukcji.
- Zanim rozpoczniesz pracę, przeczytaj Instrukcję i upewnij się, że posiadasz wszystkie niezbędne narzędzia i umiejętności.
- Aby zredukować niebezpieczeństwo pożaru lub wybuchu, zachowaj szczególną ostrożność podczas obchodzenia się z benzyną. Stosuj tylko niepalne rozpuszczalniki, nigdy benzynę, do czyszczenia elementów i części kosiarki. Nie zbliżaj się z papierosem, źródłem iskier, bądź otwartego ognia do elementów układu paliwowego.

TABELA PRZEGLĄDÓW

Przeprowadź co wskazaną lliczbę miesięcy /lat lub przepracowaną liczbę godzin, w zależności co nastąpi pierwsze.

Czasookres	Czynność	Strona
Przed każdym użyciem	Sprawdź: Kosz na trawę Sprawdź: Ostrza tnące Sprawdź: Działanie dźwigni sterowania ostrzami Sprawdź: Poziom oleju silnikowego Sprawdź: Filtr powietrza Sprawdź: Tylna listwa ochronna Sprawdź: Śruby ostrzy	str. 14 str. 6 str. 5 str. 7 str. 7 str. 8 str. 14
Po pierwszym miesiącu lub 5 h	Wymień: Olej silnikowy	str. 12
Po pierwszych 25 h	Oczyść: Filtr powietrza [1] Wyreguluj: Cięgno Smart Drive[2] Wyreguluj: Cięgno Roto-Stop (VYEA)[2] Wyreguluj: Cięgno przepustnicy (VYEA)[2]	str. 13
Co 6 miesięcy lub 50 h	Wymień: Olej silnikowy [1] Oczyść: Filtr powietrza [1] Wyreguluj: Cięgno Smart Drive [2]	str. 12 str. 13
Co rok lub 100 h	*Czynności z wiersza powyżej plus:* Sprawdź-wyreguluj: Świeca zapłonowa Oczyść: Łapacz iskier [3] (jeśli jest) Sprawdź: Działanie dźwigni sterowania ostrzami Nasmaruj: Zębatki [2] Wyreguluj: Luzy zaworowe [2] Wyreguluj: Cięgno Roto-Stop (VYEA)[2] Wyreguluj: Cięgno przepustnicy (VYEA)[2] Oczyść: Zbiornik paliwa [2]	 str. 13 str. 13 str. 5
Co 2 lata lub 150 h	Czynności z wiersza powyżej plus: Wymień: Filtr powietrza Wymień: Świeca zapłonowa Wyreguluj: Cięgno Smart Drive[2] Sprawdź: Łożyska osi przekładni[2]	 str. 13 str. 13
Co 2 lata	Sprawdź: Linie paliwowe wymień jeśli potrzeba [2]	

1. Jeśli pracujesz w zapylonym środowisku – wykonuj częściej.
2. Czynności te powinny być wykonywane przez wyszkolony personel autoryzowanego serwisu Hondy, jeśli nie posiadasz odpowiednich narzędzi i nie jesteś biegłym mechanikiem. Posługuj się Instrukcją Serwisową Hondy podczas wykonywania czynności serwisowych.
3. W Europie i innych krajach, w których Dyrektywa Maszynowa 2006/42/EC ma moc prawną, czynność ta powinna być wykonana przez serwis.

Niezastosowanie się do powyższej tabeli przeglądów może skutkować uszkodzeniami niepodlegającymi bezpłatnym naprawom w okresie gwarancyjnym.

KONSERWACJA SILNIKA

Wymiana oleju silnikowego:

Zlewaj olej, gdy silnik jest jeszcze ciepły. Olej spłynie wtedy szybciej i miska olejowa zostanie dokładniej opróżniona.

1. Zamknij zawór paliwa (pozycja OFF). Zmniejszy to ryzyko wycieku paliwa(strona 5).
2. Oczyść przestrzeń wokół wlewu oleju, a następnie wykręć korek wlewu z wskaźnikiem.
3. Umieść pod kosiarką odpowiedni pojemnik na zużyty olej, następnie przechyl kosiarkę na prawą stronę. Zużyty olej wypłynie przez otwór wlewowy. Pozwól olejowi całkowicie spłynąć do pojemnika. Prosimy, pozbądź się zużytego oleju i pojemnika w sposób bezpieczny dla środowiska naturalnego. Zalecamy, abyś zaniósł go do najbliższego punktu serwisowego lub utylizacji odpadów co zapewni, że olej zostanie oddany do recyklingu. Nigdy nie wyrzucaj zużytego oleju do śmieci, nie wylewaj do gruntu czy kanalizacji.

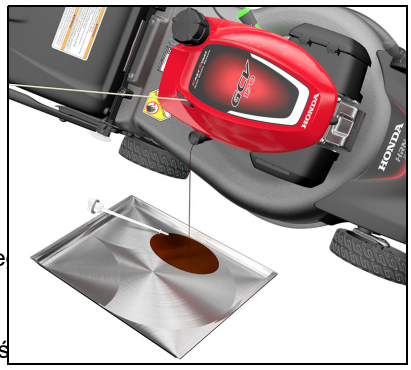

4. Wlej zalecany olej (str. 7). Nie przepełniaj miski olejowej. Zmierz poziom oleju, jak pokazano na rysunku. **Ilość do uzupełnienia: 0.35~0.40 L**

5. Po wymianie oleju, zanim uruchomisz silnik, sprawdź poziom oleju, ustawiając kosiarkę w pozycji roboczej, na czterech kołach i płaskiej, równej nawierzchni:
   a. Odkręć korek wlewu ze wskaźnikiem [1].
   b. Wytrzyj wskaźnik do czysta.
   c. Włóż i wyjmij wskaźnik bez wkręcania go w szyjkę wlewu. Sprawdź poziom oleju na wskaźniku.
   d. Jeśli poziom oleju jest poniżej dolnego znacznika [3], dolej oleju do poziomu górnego znacznika [2] na wskaźniku. Jeśli przepełnisz miskę olejową, nadmiar oleju może dostać się do obudowy filtra powietrza i do samego filtra.

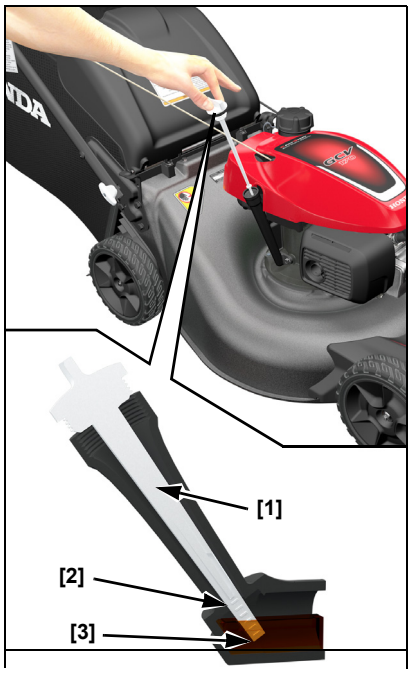

WAŻNE

Uruchamianie silnika przy niskim poziomie oleju może spowodować poważne uszkodzenia silnika.

   e. Dokładnie zakręć korek wlewu oleju.

Konserwacja filtra powietrza

Właściwie utrzymany filtr powietrza pomaga zapobiegać przedostawaniu się brudu i pyłu do wnętrza silnika. Zanieczyszczenia przedostające się do gaźnika mogą zostać wciągnięte dalej do małych kanalików w gaźniku i tym samym prowadzić do przedwczesnego zużycia silnika. Zatkane brudem kanaliki gaźnika mogą także powodować problemy z uruchomieniem i działaniem silnika. Zawsze używaj filtra powietrza o odpowiednich dla danego silnika parametrach, aby w ten sposób zapewnić prawidłowe spełnienie jego funkcji. Jeśli silnik działa w warunkach dużego zapylenia, konieczne będzie częstsze czyszczenie filtra powietrza.

WAŻNE

Uruchomienie silnika bez lub z uszkodzonym filtrem powietrza spowoduje przedostanie się zanieczyszczeń do wnętrza silnika, a to z kolei - jego przedwczesne zużycie. Naprawa tego rodzaju uszkodzeń nie podlega gwarancji.

1. Naciśnij zatrzaski [1] na pokrywie filtra [2] i zdejmij ją.
2. Wyjmij wkład filtra [3] z obudowy mocującej [4].
3. Sprawdź wkład filtra i wymień, jeśli jest zniszczony.
4. Oczyść wkład filtra uderzając nim o twardą powierzchnię, aby usunąć brud lub przedmuchaj sprężonym powietrzem (nie przekraczającym 2 bar/29 psi) w kierunku od wewnętrznej strony filtra na zewnątrz.
5. Wytrzyj brud z wnętrza pokrywy i obudowy filtra wilgotną ściereczką. Uważaj, aby do wlotu powietrza, który prowadzi do gaźnika, nie dostały się żadne zanieczyszczenia.
6. Załóż z powrotem filtr i pokrywę.

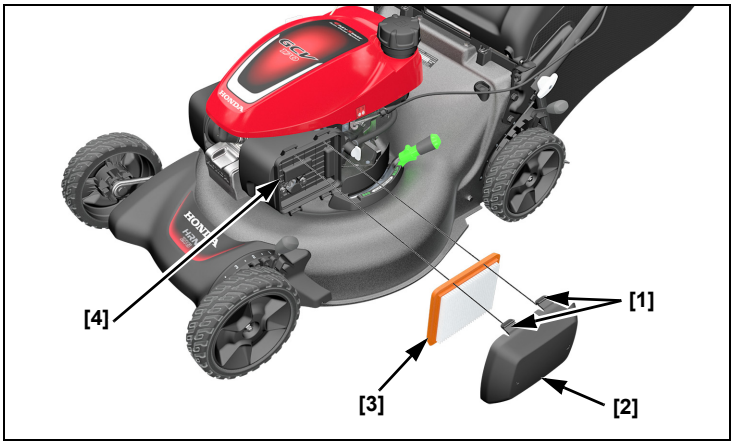

Konserwacja świecy zapłonowej

Wymagana świeca zapłonowa: NGK - BPR5ES

WAŻNE

Niewłaściwa świeca zapłonowa spowoduje uszkodzenie silnika.

Aby dobrze spełniać swą funkcję, świeca zapłonowa [1] musi mieć prawidłowo ustawioną szczelinę między elektrodami i być wolna od nagaru.

1. Zdejmij fajkę świecy zapłonowej [2] i oczyść gniazdo świecy i jej okolice z brudu.
2. Za pomocą klucza do świec wykręć świecę.

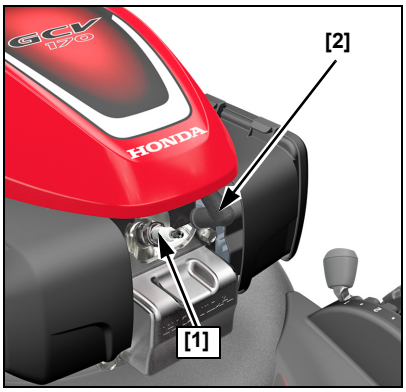

3. Sprawdź stan świecy. Wymień jeśli elektrody są zużyte lub jeśli izolator jest popękany lub odłupany. Jeśli użyjesz świecy ponownie, oczyść ją drucianką szczotką.
4. Zmierz szczelinę pomiędzy elektrodami, czy jest właściwie ustawiona. Odstęp powinien wynosić 0.7 ~ 0.8 mm. Skoryguj odstęp, jeśli to konieczne, ostrożnie doginając boczną elektrodę.

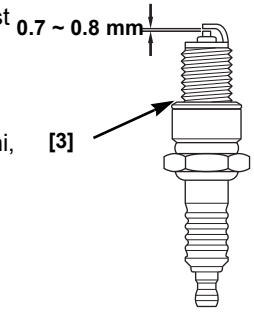

5. Ostrożnie wkręć ręcznie świecę uważając, aby nie przekręcić gwintu.
6. Po ręcznym wkręceniu świecy, dokręć ją za pomocą klucza do świec w celu dociśnięcia podkładki.

   Jeśli ponownie zakładasz używaną świecę, dokręć kluczem tylko o 1/8 do 1/4 obrotu.

   Jeśli zakładasz nową świecę, dokręć ją kluczem o 1/2 obrotu, aby odpowiednio docisnąć podkładkę [3].

   MOMENT: 20 N•m

   WAŻNE

   Poluzowana świeca zapłonowa może spowodować przegrzanie, a w następstwie uszkodzenie silnika. Zbyt mocne dokręcenie świecy może z kolei uszkodzić gwinty w głowicy cylindra.
7. Z powrotem załóż fajkę na świecę zapłonową.

Serwis łapacza iskier

W Europie i innych krajach, gdzie dyrektywa maszynowa 2006/42/EC ma moc prawną, ta czynność powinna być wykonana przez serwis.

Łapacz iskier musi być serwisowany co 100 godzin, aby w pełni zachować swoje właściwości i spełniać funkcję, do której został zaprojektowany.

1. Pozwól silnikowi ostygnąć.
2. Odczep dwa zatrzaski czerwonej pokrywy [6] na silniku od strony tłumika, następnie delikatnie podnieś do góry czerwoną pokrywę aby odsłonić górną śrubę tłumika
3. Wykręć trzy śruby [1] z osłony tłumika [2] za pomocą 10 mm klucza nasadowego..
4. Zdejmij osłonę tłumika [2].
5. Wykręć śrubę [4].
6. Zdejmij łapacz iskier [3] z tłumika [5].
7. Sprawdź czy na łapaczu iskier i porcie wylotowym jest nalot. Usuń ewentualny osad szczoteczką. Uważaj aby nie uszkodzić siatki łapacza iskier.
8. Załóż łapacz iskier na tłumik.
9. Załóż elementy tłumika na silnik i dokręć dokładnie 3 śruby mocujące, i załóż z powrotem czerwoną pokrywę.

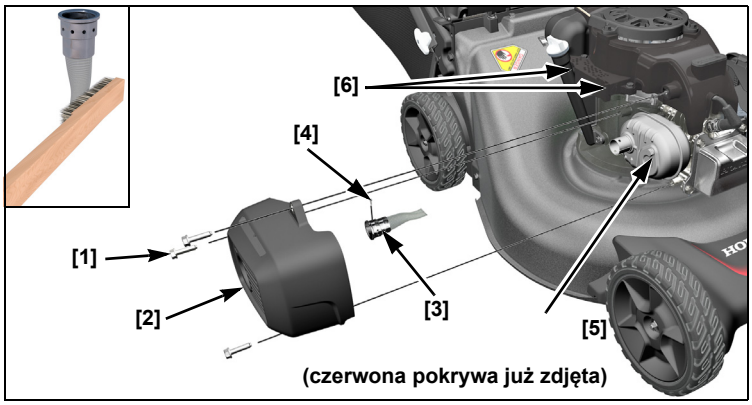

Demontaż i montaż ostrzy tnących

Jeśli noże zostały zdemontowane w celu wymiany lub naostrzenia, potrzebny będzie klucz dynamometryczny przy ich ponownym zainstalowaniu. Aby chronić ręce przed skaleczeniem, zakładaj grube rękawice.

OSTRZENIE NOŻY: Aby uniknąć osłabienia ostrzy, złego wyważenia lub pogorszenia jakości cięcia, czynność tę powinieneś zlecić autoryzowanemu punktowi serwisowemu Hondy.

WYMIANA NOŻY: Stosuj jedynie oryginalne noże marki Honda lub ich wysokiej jakości odpowiedniki.

Demontaż

1. Zamknij zawór paliwa (OFF) i zdejmij fajkę świecy zapłonowej.
2. Przechyl kosiarkę na prawą stronę tak, aby korek wlewu paliwa znajdował się na górze. Pozwoli to uniknąć wycieku paliwa, przedostaniu się oleju silnikowego do filtra powietrza, a w rezultacie – problemów z uruchomieniem silnika.
3. Wykręć dwie śruby mocujące ostrza [1] i podkładki specjalne [2] za pomocą klucza nasadowego 14 mm (6-kątnego). Załóż grube rękawice skórzane i przytrzymaj ostrza [3] rękoma aby zabezpieczyć ostrza przed obracaniem podczas wykręcania śrub. Zdejmij ostrza.
4. Sprawdź mocowanie ostrzy (VKEA) lub Roto-Stop (VYEA) [4] i powierzchnię mocowania ostrzy na okoliczność uszkodzeń. Jeśli są uszkodzenia lub ostrza uderzyły w twardy przedmiot, wymień uszkodzone elementy.

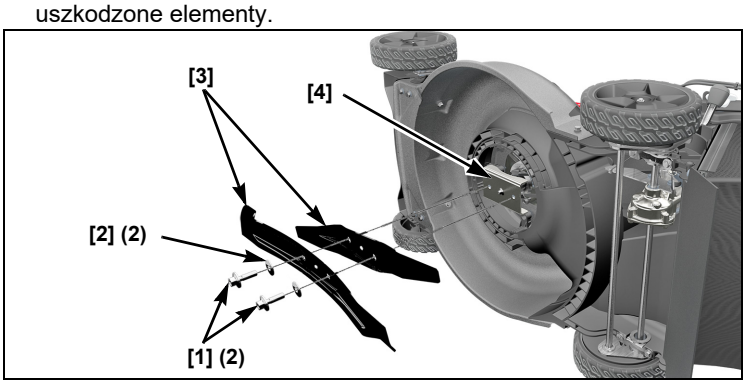

Instalacja noży

1. Oczyść miejsce mocowania noży z wszelkiego brudu i trawy.
2. Zamocuj oba ostrza [3] za pomocą dwóch śrub mocujących [1] i podkładek specjalnych [2] jak pokazano. Upewnij się, że podkładki specjalne zainstalowane są wklęsłą stroną w kierunku noży, a wypukłą w kierunku główki śruby.

⚠ OSTRZEŻENIE

Zamontowanie tylko jednego noża spowoduje, że będzie on niewłaściwie umocowany, a co za tym idzie, podczas pracy kosiarki może zostać spod niej wyrzucony i spowodować poważne obrażenia lub śmierć osoby będącej w pobliżu.

Zawsze instaluj obydwa noże w pełnym zestawie.

⚠ OSTRZEŻENIE

Jeśli śruby noży nie są odpowiednio dokręcone, noże mogą się poluzować i zostać wyrzucone spod kosiarki.

Noże tnące wyrzucone spod kosiarki mogą kogoś poważnie zranić lub zabić.

Upewnij się, że śruby noży tnących są odpowiednio dokręcone.

Śruby mocujące noże i podkładki są specjalnie do tego zaprojektowane i nie mogą być zastąpione innymi śrubami. Podczas wymiany używaj wyłącznie oryginalnych części Honda.

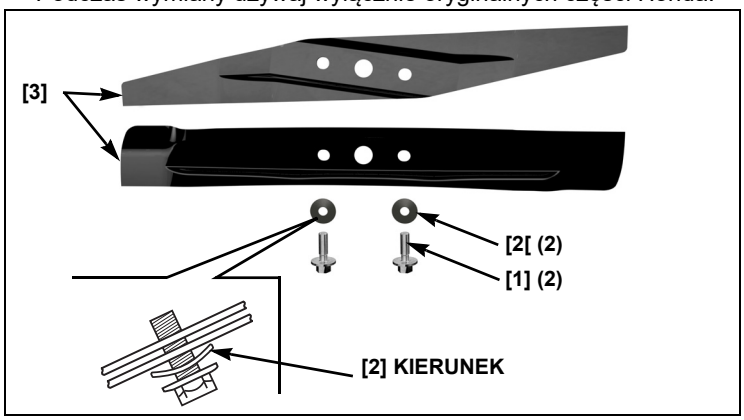

3. Dokręć śruby noży kluczem dynamometrycznym [7]. Załóż grube skórzane rękawice [8] i przytrzymaj ostrza rękoma aby zabezpieczyć ostrza przed obracaniem podczas wykręcania śrub.

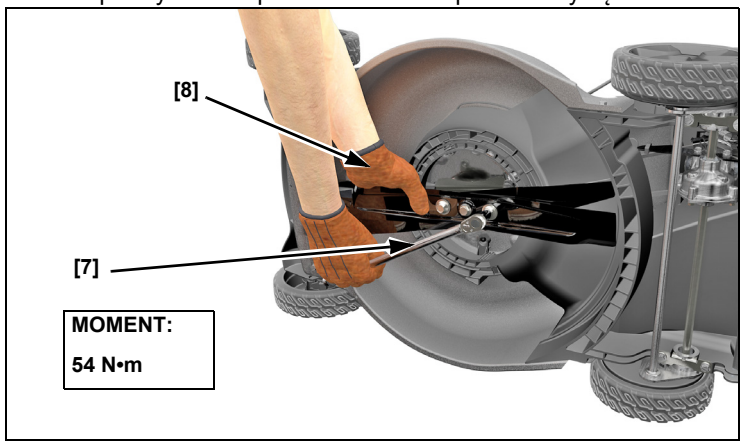

Moment dokręcenia śrub ostrzy: 54 N·m

Jeśli nie posiadasz klucza dynamometrycznego, zgłoś się do autoryzowanego serwisu Hondy w celu dokręcenia noży. Jeśli śruby mocujące noże są zbyt mocno dokręcone, mogą się złamać. Jeśli śruby są zbyt lekko dokręcone, mogą się poluzować lub spaść. W obu przypadkach istnieje ryzyko, że noże uwolnią się podczas koszenia i zostaną wyrzucone spod osłony.

Kontrola śrub mocujących noże

Sprawdź czy podkładki i śruby nie są poluzowane lub uszkodzone

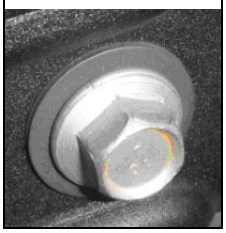

Sprawdź czy śruby mocujące noże nie noszą znaków uszkodzenia lub poluzowania. Jeśli są uszkodzone, muszą zostać wymienione.

Jeśli wyglądają na poluzowane, należy użyć klucza dynamometrycznego aby prawidłowo dokręcić śruby odpowiednim momentem. Jeśli nie posiadasz klucza dynamometrycznego, zabierz kosiarkę do autoryzowanego serwisu w celu dokręcenia lub wymiany śrub.

Używaj wyłącznie oryginalnych śrub Honda i specjalnych podkładek, ponieważ są to elementy przeznaczone konkretnie do tego celu. Numery części zamiennych znajdują się na stronie 16.

CZYSZCZENIE I WYMIANA KOSZA NA TRAWĘ

Czyszczenie

Umyj powłokę kosza za pomocą węża ogrodowego i całkowicie wysusz przed użyciem, gdyż mokry kosz będzie się szybko zapychał.

Wymiana

Wymień zużyty lub zniszczony kosz na nowy oryginalny kosz na trawę Hondy lub jego wysokiej jakości odpowiednik.

KONTROLA DZIAŁANIA STEROWANIA OSTRZAMI

Tylko typ VKEA:

Uruchom silnik na zewnątrz. Zwolnij dźwignię sterowania środkami tnącymi; silnik powinien się szybko zatrzymać. Jeśli silnik nie zatrzymuje się szybko, zanieś kosiarkę do autoryzowanego dealera Hondy w celu naprawy.

TRANSPORT

PRZED ZAŁADUNKIEM

Jeśli silnik dopiero został wyłączony, pozwól mu ostygnąć przez co najmniej 15 min. przed załadowaniem kosiarki na środek transportu. Gorący silnik i układ wydechowy mogą spowodować zapalenie się niektórych materiałów.

Zamknij zawór paliwa [1] (pozycja OFF) (str. 5). Pozwoli to zapobiec zalaniu gaźnika i zminimalizuje ryzyko wycieku paliwa.

ZAŁADUNEK I ROZŁADUNEK

Ustaw kosiarkę tak, aby jej wszystkie cztery koła stały na podłodze pojazdu. Unieruchom kosiarkę za pomocą lin lub pasów i zablokuj koła. Nie zaczepiaj lin/pasów o linki sterujące, dźwignie regulacyjne, kable czy gaźnik.

WAŻNE

Aby zapobiec utracie kontroli nad kosiarką lub jej uszkodzeniu, nie należy używać układu napędowego podczas wchodzenia lub schodzenia z rampy załadunkowej.

1. Zamknij zawór paliwa (pozycja OFF).
2. Używaj odpowiedniej rampy. Ustaw rampę tak, aby kąt nachylenia nie był większy niż 15°. Jeśli nie dysponujesz rampą, kosiarka powinna być załadowywana / rozładowywana przez dwóch ludzi, z zachowaniem poziomu.

MAGAZYNOWANIE

Właściwe przechowywanie jest kluczowym czynnikiem wpływającym na niezawodność i dobry wygląd kosiarki.
Następujące kroki pomogą uchronić kosiarkę przed korozją oraz ułatwią uruchomienie silnika przy ponownym użyciu.

CZYSZCZENIE

Silnik

Umyj silnik ręcznie, uważając, aby woda nie dostała się do filtra powietrza.

WAŻNE

Użycie węża ogrodowego lub myjki ciśnieniowej może sprawić, że woda dostanie się do filtra powietrza. Następnie może dostać się do gaźnika lub cylindra silnika, powodując poważne uszkodzenia. Woda w kontakcie z gorącym silnikiem może spowodować jego uszkodzenie. Jeśli silnik dopiero co przestał pracować, pozwól mu ostygnąć na co najmniej pół godziny przed myciem.

Obudowa przestrzeni tnącej

Przed myciem wnętrza obudowy kosiarki upewnij się, że zawór paliwa jest zamknięty (OFF). Zdejmij fajkę świecy zapłonowej. Ustaw kosiarkę na prawej stronie tak, aby filtr powietrza znajdował się na górze. Pozwoli to zapobiec wyciekowi paliwa i spowodowanych zalaniem gaźnika utrudnień przy uruchomieniu silnika. Zakładaj grube rękawice aby chronić dłonie przed skaleczeniem ostrzami.

Umyj kosiarkę, w tym wnętrze przestrzeni tnącej kosiarki.

Używając węża ogrodowego lub myjki ciśnieniowej do mycia obudowy kosiarki, uważaj, aby woda nie dostała się do przewodów sterujących, w pobliże filtra powietrza, bądź otworu wlotowego tłumika.

Kosz na trawę

Zdejmij kosz kosiarki i umyj go za pomocą węża ogrodowego lub myjki ciśnieniowej. Powłoka kosza musi zostać po myciu dokładnie wysuszona.

Suszenie

1. Po umyciu kosiarki, wytrzyj do sucha wszystkie dostępne powierzchnie.
2. Postaw kosiarkę na pionowo, ustaw gałkę Clip Director w pozycji ZBIERANIE, uruchom silnik na zewnątrz i pozwól mu popracować, aż osiągnie normalną temperaturę pracy, aby w ten sposób pozwolić wyparować pozostałościom wody.
3. Zatrzymaj silnik i pozwól mu ostygnąć.
4. Gdy kosiarka jest już czysta i sucha, zlokalizuj ewentualne odpryski farby i pokryj je oraz inne miejsca podatne na korozję cienką warstwą czystego oleju silnikowego.

PALIWO

WAŻNE

W zależności od obszaru, na którym kosiarka jest eksploatowana, składniki paliwa mogą ulec gwałtownemu pogorszeniu i utlenieniu. Pogorszenie się i utlenienie paliwa może nastąpić już po czasie tak krótkim jak 30 dni i może w efekcie spowodować uszkodzenie gaźnika układu paliwowego. Sprawdź w najbliższym punkcie serwisowym, jakie są zalecenia dotyczące warunków przechowywania paliwa w Twojej okolicy.

Podczas magazynowania benzyna utlenia się i pogarsza swoją jakość. Przestarzała benzyna powoduje utrudnienia przy rozruchu i pozostawia nalot, który przyczynia się do zatkania układu paliwowego. Jeśli benzyna zestarzeje się wewnątrz urządzenia, gaźnik lub inne elementy układu paliwowego będą wymagać naprawy lub wymiany.

Czas, przez jaki paliwo może pozostawać w zbiorniku i gaźniku nie powodując późniejszych problemów z uruchomieniem, może być różny w zależności od takich czynników jak: skład benzyny, temperatura przechowywania, czy stopień napełnienia zbiornika paliwa. Powietrze w zbiorniku paliwa przyspiesza proces pogarszania się benzyny. Wysoka temperatura przechowywania również przyspiesza ten proces. Problemy wynikające z niewłaściwych warunków magazynowania paliwa mogą pojawić w przeciągu kilku miesięcy, a nawet szybciej, jeśli w momencie tankowania benzyna była nieświeża.

Jeśli trzymasz kanister z benzyną do tankowania, upewnij się, że zawiera on tylko świeżą benzynę.

Jeśli używanie paliwa z Twojego kanistra potrwa dłużej niż 3 miesiące, sugerujemy dodanie stabilizatora paliwa do paliwa podczas napełniania kanistra.

Krótkoterminowe przechowywanie (30-90 dni)

Jeśli nie będziesz używał kosiarki przez najbliższe 30 do 90 dni, zalecamy poniższe postępowanie, aby zapobiec problemom związanym z procesem starzenia się paliwa:

1. Dodaj do paliwa stabilizator, wg instrukcji producenta.
   Gdy dodajesz stabilizator, całkowicie napełnij zbiornik świeżą benzyną. Jeśli napełnisz zbiornik tylko częściowo, znajdujące się w nim powietrze przyspieszy proces pogarszania się jakości paliwa w trakcie magazynowania.
   Uwaga:
   – Wszystkie stabilizatory mają okres przydatności do użycia i ich jakość również będzie się pogarszać z upływem czasu.
   – Stabilizatory nie odświeżą już zestarzałego paliwa.
2. Po dodaniu stabilizatora, uruchom silnik na zewnątrz i pozwól mu pracować przez 10 minut, aby w ten sposób upewnić się, że wzbogacona benzyna zastąpi tę bez stabilizatora znajdującą się w układzie paliwowym.
3. Zatrzymaj silnik i zamknij zawór paliwa (OFF).
4. Pozwól nadal pracować silnikowi do momentu, aż się zatrzyma, gdy resztki paliwa w gaźniku zostaną wypalone.
   Nie powinno to trwać dłużej niż 3 minuty.

Długoterminowe lub sezonowe magazynowanie (powyżej 90 dni)

Uruchom silnik i pozwól mu popracować na tyle długo, aby całkowicie wypalić benzynę z całego układu paliwowego (włącznie ze zbiornikiem paliwa). Nigdy nie przechowuj kosiarki z paliwem w silniku przez dłużej niż 90 dni.

Uszkodzenia systemu paliwowego lub problemy z działaniem silnika wynikające z nieprzestrzegania zaleceń dot. zasad przechowywania paliwa nie podlegają bezpłatnym naprawom gwarancyjnym.

OLEJ SILNIKOWY

Wymiana oleju w silniku (strona 12).

CYLINDER SILNIKA

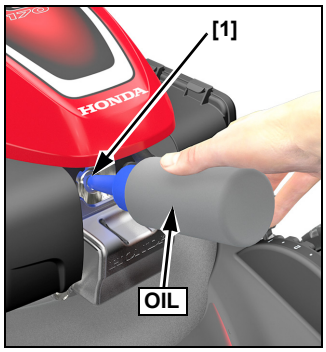

Jeśli kosiarka będzie magazynowana dłużej niż 3 m-ce, wykręć świecę zapłonową (str. 13). Wlej 5 ~ 10 cm^3 czystego oleju silnikowego do cylindra [1]. Pociągnij kilka razy linkę rozrusznika aby rozprowadzić olej po cylindrze. Wkręć świecę zapłonową.

Pociągnij linkę rozrusznika powoli, aż do wyczucia oporu, następnie delikatnie odwiedź rączkę. Spowoduje to zamknięcie zaworów i zapobiegnie przedostawaniu się wilgoci do cylindra.

PRZECHOWYWANIE

Jeśli przechowujesz kosiarkę z napełnionym zbiornikiem paliwa i jego resztkami w gaźniku, jest bardzo ważne aby zminimalizować ryzyko zapalenia się oparów benzyny. Wybierz dobrze wentylowane miejsce, z dala od urządzeń wytwarzających płomienie, pieców, podgrzewaczy wody czy suszarek. Unikaj także miejsc, gdzie pracują urządzenia wytwarzające iskry, silniki elektryczne, bądź elektronarzędzia.

Jeśli to możliwe, unikaj przechowywania w miejscach zawilgoconych, ponieważ przyspiesza to proces korozji.

Ustaw kosiarkę na równym, płaskim podłożu. Pochylenie może spowodować wyciek paliwa i/lub oleju silnikowego.
Rączkę kierownicy kosiarki można złożyć, aby zaoszczędzić miejsca.

Gdy silnik i układ wydechowy wystygną, przykryj kosiarkę w celu ochrony przed kurzem. Gorący silnik/układ wydechowy mogą spowodować zapalenie lub stopienie niektórych materiałów. Nie używaj plastikowych płacht do przykrycia kosiarki. Nieprzepuszczalne okrycie spowoduje zatrzymywanie wilgoci wokół kosiarki, przyspieszając w ten sposób proces korozji.

Składanie rączki

1. Zdejmij kosz na trawę. Możesz położyć go na silniku, otworem wlotowym do frontu.
2. Przytrzymaj rączkę kosiarki .
3. Przekręć gałki regulacji rączki ① i złóż rączkę kosiarki do przodu ② do pozycji magazynowania.

WAŻNE

Nie pozwól, aby linki sterujące ③ zostały przytrzaśnięte, przyciśnięte lub załamane podczas składania kierownicy do pozycji przechowywania. Kable lub system sterowania silnikiem mogą ulec uszkodzeniu, powodując nieprawidłowe działanie kosiarki.

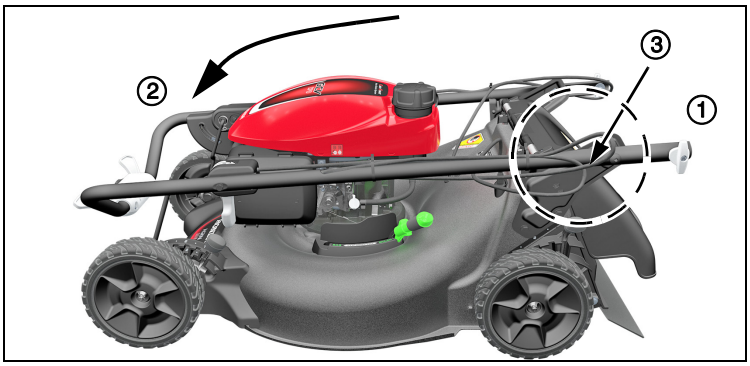

UŻYCIE KOSIARKI PO PRZECHOWYWANIU

*Sprawdź kosiarkę wg procedury opisanej w rozdziale SPRAWDZENIE PRZED URUCHOMIENIEM (*strona 6*).*

Jeżeli cylinder został pokryty warstewką oleju podczas przygotowań do przechowywania, będzie trochę dymił po uruchomieniu. Jest to normalny objaw.

NUMER SERYJNY KOSIARKI I SILNIKA

Zapisz numer seryjny ramy oraz numer seryjny silnika poniżej. Możesz ich potrzebować podczas zamawiania części, podczas składania zapytań technicznych lub gwarancyjnych.

Numer seryjny kosiarki:_____

Numer seryjny silnika:_____

Data zakupu:_____/_____/_____

CZĘŚCI ZAMIENNE

Nazwa	Numer katalogowy	Uwagi
Filtr powietrza:	17211-Z8B-901	Papierowy
Świeca zapłonowa:	98079-55846	NGK (marka) BPR5ES
Ostrza tnące: Dolne Górne	72511-VR8-M00 72531-VR8-M00	Zawsze używaj górnego i dolnego noża jako zestawu.
Śruby ostrza (2)	90105-960-710	2 wymagane, 10 x 20 mm
Podkładki pod śruby (2)	90502-VG3-000	2 wymagane
Koło/opona	44710-VR8-N00	Przednie
	42710-VR8-N00	Tylne

SYTUACJE AWARYJNE

NIE MOŻNA URUCHOMIĆ SILNIKA

Możliwa przyczyna	Działania korygujące
Zamknięty zawór paliwa (OFF	Otwórz zawór paliwa (ON) (str. 5).
Brak paliwa	Uzupełnij paliwo (str. 7).
Dźwigienka przepustnicy w złej pozycji (tylko VYEA)	Przestaw dźwigienkę do pozycji szybko (str. 5).
Zła jakość paliwa, kosiarka magazynowana z paliwem w zbiorniku lub napełniona złym paliwem	Uzupełnij świeżym paliwem (str. 7).
Świeca zapłonowa uszkodzona lub nieprawidłowy odstęp	Ustaw szczelinę lub wymień świecę (str. 13).
Świeca zapłonowa zalana paliwem (zalany silnik)	Wysusz i zamontuj świecę.
Zatkany filtr paliwa, niesprawny gaźnik, awaria zapłonu, zakleszczone zawory itp.	Dostarcz kosiarkę do autoryzowanego serwisu Hondy lub odnieś się do procedur opisanych w instrukcji serw.

SPADEK MOCY

Możliwa przyczyna	Działania korygujące
Za wysoka trawa, aby kosić	Zwiększ wysokość cięcia (strona 8), oś wąskimi pasmami, stosuj wolniejszą prędkość lub koś częściej.
Przepustnica nie w pozycji SZYBKO (tylko VYEA)	Przestaw dźwigienkę przepustnicy do pozycji SZYBKO (str. 5).
Zatkana przestrzeń tnąca	Oczyść przestrzeń tnącą (str. 11).
Zatkany filtr powietrza	Oczyść lub wymień filtr powietrza
Zła jakość paliwa, kosiarka magazynowana z paliwem w zbiorniku lub napełniona złym paliwem	Uzupełnij świeżym paliwem (str. 7).
Zatkany filtr paliwa, niesprawny gaźnik, awaria zapłonu, zakleszczone zawory itp.	Dostarcz kosiarkę do autoryzowanego serwisu Hondy lub odnieś się do procedur opisanych w instrukcji serw.

WIBRACJE

Możliwa przyczyna	Działania korygujące
Trawa i zanieczyszczenia zatkały przestrzeń tnącą	Oczyść przestrzeń tnącą (str. 11).
Noże poluzowane, wygięte, uszkodzone lub źle wyważone na skutek nieprawidłowego naostrzenia	Dokręć poluzowane śruby mocujące noże (str. 14). eśli noże są wygięte lub uszkodzone, zabierz kosiarkę do autoryzowanego serwisu Hondy.
Mechaniczne uszkodzenie, takie jak np. wygięty wał korbowy	Dostarcz kosiarkę do autoryzowanego serwisu Hondy lub odnieś się do procedur opisanych w instrukcji serw.

PROBLEMY Z KOSZENIEM I ZBIERANIEM TRAWY

Możliwa przyczyna	Działania korygujące
Zbyt duża prędkość koszenia na dane warunki trawnika	Naciskaj z mniejszą siłą na Smart Drive lub pchaj wolniej.
Dźwignie regulacji wys. cięcia ustawione w różnych pozycjach	Ustaw obie dźwignie w tej samej pozycji (str. 8).
Przepełniony lub zapchany kosz na trawę	Opróżnij kosz. Wyczyść powłokę kosza, jeśli jest zatkana (str. 14).
Zatkana przestrzeń tnąca	Oczyść przestrzeń tnącą (str. 11).
Ostrza stępione, zużyte lub zniszczone	Naostrz lub wymień ostrza na nowe, jeśli to konieczne (str. 14).

DANE TECHNICZNE

MODEL	HRN536C	
TYP	VKEA	VYEA
KOD OPISOWY	MANA	

OGÓLNE

Długość	1,550 mm	
Wysokość rączki	1,035 mm	
Waga (ISO5395)	36.0 kg	39.9 kg
Szerokość	575 mm	
Szerokość koszenia	530 mm	
Regulacja wysokości koszenia	27 mm, 39 mm, 51mm, 64 mm, 76 mm, 88 mm, 100 mm	
Pojemność kosza na trawę	70 L	
Sound pressure level at operator's ears (According to EN ISO 5395-1:2013)	85 dB(A)	
Uncertainty	1 dB(A)	
Poziom ciśnienia akust. w uszach operatora (wg Dyrektywy 2000/14/EC)	96 dB(A)	
Niepewność pomiarowa	1 dB(A)	
Zmierzony poziom mocy akustycznej (wg Dyrektywy 2000/14/EC)	98 dB(A)	
Przenoszone wibracje (wg to EN ISO 5395-1:2013)	5.0 m/s^2	5.4 m/s^2
Niepewność pomiarowa	0.5 m/s^2	

SILNIK

Model	GCV170
Typ	4-suwowy, 1-cylinder, wał pionowy
Pojemność skokowa	166 cm^3
Średnica i skok cylindra	60 x 59 mm
Chłodzenie	Wymuszony obieg powietrza
Smarowanie	Rozbryzgowe
Stopień sprężania	8.0:1
Maksymalne obroty	2,950 $^{+0}_{-100}$ min^{-1}
Moc nominalna	3.2 kW
System zapłonu	Tranzystorowo-magnetyczny
Świeca zapłonowa	NGK: BPR5ES
Szczelina na świecy	0.7 ~ 0.8 mm
Filtr powietrza	Suchy wkład filtra
Zalecane paliwo	Bezołowiowa benzyna samochodowa o liczbie oktanowej 91 lub wyższej
Pojemność zb. paliwa	0.91 L
Zalecany olej	SAE 10W-30, API SN lub wyższy
Poj. miski olejowej	0.40 L * ilość uzupełniana: 0.35 ~ 0.40 L
Emisja dwutlenku węgla (CO2) **	Patrz wartości emisji CO2 na www.honda-engines-eu.com/co2

* Rzeczywisty poziom oleju będzie się różnił w zależności od zalegającej ilości oleju w silniku. Zawsze posługuj się wskaźnikiem poziomu oleju celem określenia jego rzeczywistego poziomu (patrz strona 7).

** Pomiar CO2 wynika z testów w ustalonym cyklu testowym w warunkach laboratoryjnych przedstawiciela (macierzystego) silnika z typ silników (rodziny silników) i nie może to sugerować ani wyrażać gwarancji wydajności konkretnego silnika.

NAPĘD

Typ	Zmienna prędkość Smart Drive
Przekazanie napędu	Pasek kllinowy
Główne sprzęgło	Ślizgowe
Prędkość jazdy kosiarki	0 ~ 1.75 m/s

Ogólna warunki gwarancji Honda

Dziękujemy za zakup kosiarki marki Honda.
Honda gwarantuje, że nowa kosiarka będzie wolna od wad materiałowych i wykonawczych przez okres 2 lat od daty zakupu (3 miesiące do użytku komercyjnego). Niniejsza gwarancja stanowi uzupełnienie ustawowych praw.
Jednak w mało prawdopodobnym przypadku wystąpienia problemu z kosiarką, skontaktuj się ze sprzedawcą. Jeśli Twoja maszyna wymaga naprawy w ramach gwarancji, musisz ją zanieść autoryzowanemu dealerowi Hondy, korzystając z karty gwarancyjnej lub dowodu zakupu.

Istnieją oczywiście pewne warunki dotyczące gwarancji Hondy. Poniżej wymieniono przypadki, które nie są objęte gwarancją:

1. Wszelkie uszkodzenia wynikające z zaniedbania okresowej konserwacji określonej przez firmę Honda.
2. Wszelkie szkody wynikające z naprawy lub konserwacji przeprowadzonej przez nieautoryzowane punkty serwisowe Hondy.
3. Wszelkie szkody wynikające z metod działania innych niż wskazane w instrukcji obsługi produktu.
4. Wszelkie uszkodzenia wynikające z użycia nieoryginalnych części Hondy, innych niż zalecane smary i płyny oraz akcesoria inne niż zatwierdzone przez Hondę.
5. Wszelkie uszkodzenia lub pogorszenie spowodowane naturalnym zużyciem (naturalne blaknięcie malowanych lub platerowanych powierzchni, obieranie arkuszy i inne naturalne pogorszenie).
6. Części eksploatacyjne: Honda nie gwarantuje pogorszenia stanu części ze względu na naturalne zużycie. Części wymienione poniżej nie są objęte gwarancją (chyba że są potrzebne w ramach innej naprawy gwarancyjnej):
   - Świeca zapłonowa, filtr paliwa, element filtra powietrza, klocki hamulcowe, tarcza sprzęgła, opona, koło, łożysko koła, lina rozrusznika, kabel, pas, ostrze tnące.
   - Smar: olej i smar.
7. Czyszczenie, regulacja i normalne okresowe prace konserwacyjne (czyszczenie gaźnika, spuszczanie oleju silnikowego, ostrzenie noży, regulacja paska i kabli).
8. Wydatki związane z roszczeniem gwarancyjnym, w tym:
   - Odszkodowanie za straty czasu, straty handlowe lub koszty wynajmu produktu zastępczego.
   - Koszty poniesione na transport do i z salonu dilerskiego.
9. Wszelkie uszkodzenia wynikające z narażenia produktu na działanie sadzy i dymu, czynników chemicznych, ptasich odchodów, wody morskiej, morskiej bryzy, soli lub innych zjawisk naturalnych.

EC Declaration of Conformity

1. The undersigned, Peter Neckebroeck, on behalf of the authorized representative, herewith declares that the machinery described below fulfils all the relevant provisions of:
   - Directive 2006/42/EC on machinery
   - Directive 2014/30/EU on electromagnetic compatibility
   - Directive 2000/14/EC – 2005/88/EC on outdoor noise
   - Directive 2011/65/EU - (EU) 2015/863 on the restriction of the use of certain hazardous substances in electrical and electronic equipment

2. Description of the machinery
   a) Product: Lawnmower
   b) Function: cutting of grass
   c) Model HRN536C
   d) Type MANA
   e) Serial number 1000000 – 9999999

3. Manufacturer
   Honda Power Equipment Mfg., LLC
   PO Box 37
   Honda Drive, NC Hwy 119
   Swepsonville, NC 27359 USA

4. Authorized representative and able to compile the technical documentation
   Honda Motor Europe Ltd - Aalst Office
   Wijngaardveld 1 (Noord V), 9300 Aalst - BELGIUM

5. References to applied standards
   EN ISO 14982:2009
   EN ISO 5395-1:2013+A1:2018
   EN ISO 5395-2:2013+A1:2016+A2:2017

6. Outdoor Noise Directive
   a) Measured sound power dB(A) : 96
   b) Guaranteed sound power dB(A) : 98
   c) Noise parameter (L, min^{-1}) : 53 cm, 2950 min^{-1}
   d) Conformity assessment procedure: Annex VI
   e) Notified body: Vinçotte nv
   Jan Olieslagerslaan 35
   1800 Vilvoorde – Belgium

7. Done at: Aalst , BELGIUM

8. Date: 1 June 2021

Peter Neckebroeck
Head of Certification
Honda Motor Europe Ltd – Aalst Office

Français. (French)
Déclaration CE de Conformité
1. Le sous signé, Peter Neckebroeck, de la part du représentant autorisé, déclare que la machine décrit ci-dessous répond à toutes les dispositions applicables de
* Directive Machine 2006/42/CE
* Directive 2014/30/UE sur la compatibilité électromagnétique
* Directive 2000/14/CE-2005/88/CE des émissions sonores dans l'environnement des matériels destinés à être utilisé à l'extérieur des batiments
* Directive 2011/65/UE - (UE) 2015/863 relative à la limitation de l'utilisation de certaines substances dangereuses dans les équipements électriques et électroniques
2. Description de la machine
a) Produit : Tondeuse à gazon
b) Fonction : couper de l'herbe (tondre)
c) Modèle d) Type e) Numéro de série
3. Constructeur
4. Représentant autorisé et en charge des éditions de documentation technqiues
5. Référence aux normes appliquées
6. Directive des émissions sonores dans l'environnement des matériels destinés à être utilisé à l'extérieur des batiments
a) Puissance accoustique mesurée
b) Puissance accoustique garantie
c) Paramétre du bruit
d) Procédure d'évaluation de conformité
e) Organisme notifié
7. Fait à 8. Date

Italiano (Italian)
Dichiarazione CE di Conformità
1. Il sottoscritto, Peter Neckebroeck, in qualità di rappresentante autorizzato, dichiara qui di seguito che la macchina sotto descritta soddisfa tutte le disposizioni pertinenti delle:
* Direttiva macchine 2006/42/CE
* Direttiva sulla compatibilità elettromagnetica 2014/30/UE
* Direttiva sulla emissione acustica delle macchine e attrezzature destinate a funzionare all'aperto 2000/14/CE-2005/88/CE
* Direttiva 2011/65/UE - (UE) 2015/863 sulla restrizione dell'uso di determinate sostanze pericolose nelle apparecchiature elettriche ed elettroniche
2. Descrizione della macchina
a) Prodotto : Tosaerba
b) Funzione : Taglio di erba
c) Modello d) Tipo e) Numero di serie
3. Costruttore
4. Rappresentante autorizzato e competente per la compilazione della documentazione tecnica
5. Riferimento alle norme applicate
6. Direttiva sulla emissione acustica delle macchine e attrezzature destinate a funzionare all'aperto
a) Livello di potenza sonora misurato
b) Livello di potenza sonora garantito
c) Parametri emissione acustica
d) Procedura di valutazione della conformità
e) Organismo notificato
7. Fatto a 8. Data

Deutsch (German)
EG-Konformitätserklärung
1. Der Unterzeichner, Peter Neckebroeck erklärt hiermit im Namen der Bevollmächtigten, dass das hierunter genannte Maschine allen einschlägigen Bestimmungen der * entspricht.
* Maschinenrichtlinie 2006/42/EG
* Richtlinie der Elektromagnetischen Kompatibilität 2014/30/EU
* Geräuschrichtlinie im Freien 2000/14/EG-2005/88/EG
* Richtlinie 2011/65/EU - (EU) 2015/863 zur Beschränkung der Verwendung bestimmter gefährlicher Stoffe in Elektro- und Elektronikgeräten
2. Beschreibung der Maschine
a) Produkt : Rasenmäher
b) Funktion : Gras schneiden
c) Modell d) Typ e) Seriennummer
3. Hersteller
4. Bevollmächtigter und in der Position, die technische Dokumentation zu erstellen
5. Verweis auf aufwendbare Standards
6. Geräuschrichtlinie im Freien
a) gemessene Lautstärke
b) Schalleistungspegel
c) Geräuschvorgabe
d) Konformitätsbewertungs Ablauf
e) Benannte Stelle
7. Ort 8. Datum

Nederlands (Dutch)
EG-verklaring van overeenstemming
1. Ondergetekende, Peter Neckebroeck, in naam van de gemachtigde van de fabrikant, verklaart hiermee dat het hieronder beschreven machine voldoet aan alle toepasselijke bepalingen van :
* Richtlijn 2006/42/EG betreffende machines
* Richtlijn 2014/30/EU betreffende elektromagnetische overeenstemming
* Richtlijn 2000/14/EG-2005/88/EG betreffende geluidsemissie (openlucht)
* Richtlijn 2011/65/EU - (EU) 2015/863 betreffende beperking van het gebruik van bepaalde gevaarlijke stoffen in elektrische en elektronische apparatuur
2. Beschrijving van de machine
a) Product : Grasmaaier
b) Functie : gras maaien
c) Model d) Type e) Serienummer
3. Fabrikant
4. Gemachtigde van de fabrikant en in staat om de technische documentatie samen te stellen
5. Referentie voor toegepaste normen
6. Geluidsemissierichtlijn (openlucht)
a) Gemeten geluidsvermogensniveau
b) Gewaarborgd geluidsvermogensniveau
c) Geluidsparameter
d) Conformiteitsbeoordelingsprocedure
e) Aangemelde instantie
7. Plaats 8. Datum

Dansk (Danish)
EF OVERENSTEMMELSEERKLÆRING
1. UNDERTEGNEDE, PETER NECKEBROECK, PÅ VEGNE AF DEN AUTORISEREDE REPRÆSETANT, ERKLÆRER HERMED AT MASKINEN, SOM ER BESKREVET NEDENFOR, OPFYLDER ALLE RELEVANTE BESTEMMELSER IFØLGE:
* MASKINDIREKTIV 2006/42/EF
* EMC-DIREKTIV 2014/30/EU
* DIREKTIV OM STØJEMISSION 2000/14/EF-2005/88/EF
* direktiv 2011/65/EU - (EU) 2015/863 om begrænsning af anvendelsen af visse farlige stoffer i elektrisk og elektronisk udstyr
2. BESKRIVELSE AF PRODUKTET
a) Produkt : Plæneklipper
b) ANVENDELSE : Græsklipning
c) Model d) TYPE e) SERIENUMMER
3. PRODUCENT
4. AUTORISERET REPRÆSENTANT OG I STAND TIL AT UDARBEJDE DEN TEKNISKE DOKUMENTATION
5. Henvisning til anvendte standarder
6. DIREKTIV OM STØJEMISSION FRA MASKINER TIL UDENDØRS BRUG
a) MÅLT LYDEFFEKTNIVEAU
b) GARANTERET LYDEFFEKTNIVEAU
c) STØJPARAMETER
d) PROCEDURE FOR OVERENSSTEMMELSESVURDERING
e) BEMYNDIGET ORGAN
7. STED 8. DATO

Ελληνικά (Greek)
ΕΚ-Δήλωση συμμόρφωσης
1. Ο κάτωθι υπογεγραμμένος, Peter Neckebroeck, εκ μέρους του εξουσιοδοτημένου αντιπροσώπου με το παρών δηλώνω ότι το παρακάτω περιγραφόμενο όχημα πληροί όλες τις σχετικές προδιαγραφές του:
* Οδηγία 2006/42/ΕΚ για μηχανές
* Οδηγία 2014/30/ΕΕ για την ηλεκτρομαγνητική συμβατότητα
* Οδηγία 2000/14/ΕΚ-2005/88/ΕΚ για το επίπεδο θορύβου σε εξωτερικούς χώρους.
* Οδηγία 2011/65/ΕΕ - (ΕΕ) 2015/863 για τον περιορισμό της χρήσης ορισμένων επικίνδυνων ουσιών σε ηλεκτρικό και ηλεκτρονικό εξοπλισμό
2. Περιγραφή μηχανήματος
a) προϊόν : Χλοοκοπτικό
b) Λειτουργία : για κόψιμο γρασιδιού
c) Μοντέλο d) Τύπος
e) Αριθμός σειράς παραγωγής
3. Κατασκευαστής
4. Εξουσιοδοτημένος αντιπρόσωπος και είναι σε θέση να καταρτίσει τον τεχνικό φάκελο
5. Παραπομπή στα ισχύοντα πρότυπα
6. Οδηγία επιπέδου θορύβου εξωτερικών χώρων
a) Μετρηθείσα ηχητική ένταση
b) Εγγυημένη ηχητική ένταση
c) Ηχητική παράμετρος
d) Διαδικασία πιστοποίησης
e) Οργανισμός πιστοποίησης
7. Η δοκιμή έγινε 8. Ημερομηνία

Svenska (Swedish)
EG-försäkran om överensstämmelse
1. Undertecknad, Peter Neckebroeck, på uppdrag av auktoriserad representant, deklarerar härmed att maskinen beskriven nedan fullföljer alla relevanta bestämmelser enl :
* Direktiv 2006/42/EG gällande maskiner
* Direktiv 2014/30/EU gällande elektromagnetisk kompatibilitet
* Direktiv 2000/14/EG-2005/88/EG gällande buller utomhus
* direktiv 2011/65/EU - (EU) 2015/863 om begränsning av användning av vissa farliga ämnen i elektrisk och elektronisk utrustning
2. Maskinbeskrivning
a) Produkt : Gräsklippare
b) Funktion : gräsklippning
c) Modell d) Typ
e) Serienummer
3. Tillverkare
4. Auktoriserad representant och ska kunna sammanställa teknisk dokumentationen.
5. Referens för tillämpad standard
6. Direktiv för buller utomhus
a) Uppmätt ljudnivå
b) Garanterad ljudnivå
c) Buller parameter
d) Förfarande för bedömning
e) Anmälda organ
7. Utfärdat vid 8. Datum

Español (Spanish)
Declaración de Conformidad CE
1. El abajo firmante, Peter Neckebroeck, en representación del representante autorizado, adjunto declara que la máquina abajo descrita, cumple las cláusulas relevantes de:
* Directiva 2006/42/CE de maquinaria
* Directiva 2014/30/UE de compatibilidad electromagnética
* Directiva 2000/14/CE-2005/88/CE de ruido exterior
* Directiva 2011/65/UE - (UE) 2015/863 sobre restricciones a la utilización de determinadas sustancias peligrosas en aparatos eléctricos y electrónicos
2. Descripción de la máquina
a) Producto : Cortadora de césped
b) Función : Cortar el césped
c) Modelo d) Tipo
e) Número de serie
3. Fabricante
4. Representante autorizado que puede compilar el expediente técnico
5. Referencia a normas aplicadas
6. Directiva sobre ruido exterior
a)Potencia sonora Medida
b) Potencia sonora Garantizada
c) Parámetros ruido
d) Procedimiento evaluación conformidad
e) Organismo notificado
7. Realizado en 8. Fecha

Română (Romanian)
CE -Declaratie de Conformitate
1. Subsemnatul Peter Neckebroeck, in numele reprezentantului autorizat, declar prin prezenta faptul ca echipamentul descris mai jos indeplineste toate conditiile necesare din:
* Directiva 2006/42/CE privind echipamentul
* Directiva 2014/30/UE privind compatibilitatea electromagnetica
* Directiva 2000/14/CE-2005/88/CE privind poluarea fonica in spatiu deschis
* Directiva 2011/65/UE - (UE) 2015/863 privind restricțiile de utilizare a anumitor substanțe periculoase în echipamentele electrice și electronice
2. Descrierea echipamentului
a) Produsul : Masina de tuns iarba
b) Domeniu de utilizare : tunderea ierbii
c) Model d) Tip e) Serie produs
3. Producator
4. Reprezentant autorizat și abilitat să realizeze documentație tehnică
5. Referință la standardele aplicate
6. Directiva privind poluarea fonica in spatiu inchis
a) Puterea acustica masurata
b) Putere acustica maxim garantata
c) Indice poluare fonica
d) Procedura de evaluare a conformitatii
e) Notificari
7. Emisa la 8. Data

Português (Portuguese)
Declaração CE de Conformidade
1. O abaixo assinado, Peter Neckebroeck, declara deste modo, em nome do mandatário, que a máquina abaixo descrito cumpre todas as estipulações relevantes da:
* Directiva 2006/42/CE relativa às máquinas
* Directiva 2014/30/UE relativa à compatibilidade electromagnética
* Directiva 2000/14/CE-2005/88/CE relativa às emissões sonoras para o meio ambiente dos equipamentos para utilização no exterior
* Directiva 2011/65/UE - (UE) 2015/863 relativa à restrição do uso de determinadas substâncias perigosas em equipamentos eléctricos e electrónicos
2. Descrição da máquina
a) Produto : Corta relva
b) Função : corte de relva
c) Modelo d) Tipo
e) Número de série
3. Fabricante
4. Mandatário com capacidade para compilar documentação técnica
5. Referência às normas aplicadas
6. Directiva relativa às emissões sonoras para o meio ambiente dos equipamentos para utilização no exterior
a) Potência sonora medida
b) Potência sonora garantida
c) Parâmetro de ruído
d) Procedimento de avaliação da conformidade
e) Organismo notificado
7. Feito em 8. Data

Polski (Polish)
Deklaracja zgodności WE
1. Niżej podpisany, Peter Neckebroeck, w imieniu upoważnionego przedstawiciela, niniejszym deklaruje, że urządzenie opisane poniżej spełnia wszystkie odpowiednie postanowienia:
* Dyrektywa Maszynowa 2006/42/WE
* Dyrektywy Kompatybilności Elektromagnetycznej 2014/30/UE
* Dyrektywa Hałasowa 2000/14/WE-2005/88/WE
* Dyrektywy 2011/65/UE - (UE) 2015/863 w sprawie ograniczenia stosowania niektórych niebezpiecznych substancji w sprzęcie elektrycznym i elektronicznym
2. Opis urządzenia
a) Produkt : Kosiarka
b) Funkcja : ścinanie trawy
c) Model d) Typ
e) Numery seryjne
3. Producent
4. Upoważniony Przedstawiciel oraz osoba upoważniona do przygotowania dokumentacji technicznej
5. Odniesienie do zastosowanych norm
6. Dyrektywa Hałasowa
a) Zmierzony poziom mocy akustycznej
b) Gwarantowany poziom mocy akustycznej
c) Wartość hałasu
d) Procedura oceny zgodności
e) Jednostka notyfikowana
7. Miejsce 8. Data

Suomi / Suomen kieli (Finnish)
EY-VAATIMUSTENMUKAISUUSVAKUUTUS
1. Alekirjoittanut, Peter Neckebroeck valtuutettu valmistajan edustaja, vakuuttaa täten että alla mainittu kone/tuote täyttää kaikki seuraavia määräyksiä:
* Konedirektiivi 2006/42/EY
* Direktiivi 2014/30/EU sähkömagneettinen yhteensopivuus
* Direktiivi 2000/14/EY-2005/88/EY ympäristön melu
* direktiivi 2011/65/EU - (EU) 2015/863 tiettyjen vaarallisten aineiden käytön rajoittamisesta sähkö- ja elektroniikkalaitteissa
2. TUOTTEEN KUVAUS
a) Tuote : Ruohonleikkuri
b) Toiminto : ruohon leikkaus
c) Malli d) TYYPPI
e) SARJANUMERO
3. VALMISTAJA
4. Valmistajan edustaja ja teknisten dokumettien laatia
5. Viittaus sovelettuihin standardeihin
6. Ympäristön meludirektiivi
a) Mitattu melutaso
b) Todenmukainen melutaso
c) Melu parametrit
d) Yhdenmukaisuuden arvioinnin menetelmä
e) Tiedonantoelin
7. TEHTY 8. PÄIVÄMÄÄRÄ

Magyar (Hungarian)
EK-megfelelőségi nyilatkozata
1. Alulírott Peter Neckebroeck, a gyártó cég törvényes képviselőjeként nyilatkozom, hogy az általunk gyártott gép megfelel az összes, alább felsorolt direktívának:
* 2006/42/EK Direktívának berendezésekre
* 2014/30/EU Direktívának elektromágneses megfelelőségre
* 2000/14/EK-2005/88/EK Diretívának kültéri zajszintre
* Tanács 2011/65/EU - (EU) 2015/863 egyes veszélyes anyagok elektromos és elektronikus berendezésekben való alkalmazásának korlátozásáról
2. A gép leírása
a) Termék : Fűnyíró
b) Funkció : fű levágása
c) Modell d) Tipus
e) Sorozatszám
3. Gyártó
4. Meghatalmazott képviselője és képes összeállítani a műszaki dokumentációt.
5. Referencia az alkalmazott szabványokhoz
6. Kültéri zajszint Direktíva
a) Mért hangerő
b) Szavatolt hangerő
c) Zajszint paraméter
d) Megfelelőségi becslési eljárás
e) Kijelölt szervezet
7. Keltezés helye
8. Keltezés ideje

Cestina (Czech)
ES – Prohlášení o shodě
1. Podepsaný Peter Neckebroeck, jako autorizovaná osoba zde potvrzuje, že stroj popsaný níže splňuje požadavky příslušných opatření:
* Směrnice 2006/42/ES pro strojní zařízení
* Směrnice 2014/30/EU stanovující technické požadavky na výrobky z hlediska elektromagnetické kompatibility
* Směrnice 2000/14/ES-2005/88/ES stanovující technické požadavky na výrobky z hlediska emisí hluku zařízení pro venkovní použití
* Rady 2011/65/EU - (EU) 2015/863 o omezení používání některých nebezpečných látek v elektrických a elektronických zařízeních
2. Popis zařízení
a) Výrobek : Sekačka na trávu
b) Funkce : Sekání trávy
c) Model d) Typ
e) Výrobní číslo
3. Výrobce
4. Zplnomocněný zástupce a osoba pověřená kompletací technické dokumentace
5. Odkaz na platné standardy
6. Směrnice pro hluk pro venkovní použití
a) Naměřený akustický výkon
b) Garantovaný akustický výkon
c) Parametr hluku
d) Způsob posouzení shody
e) Notifikovaná osoba
7. Podepsáno v
8. Datum

Latviešu (Latvian)
EK atbilstības deklarācija
1. Peter Neckebroeck ar savu parakstu zem šī dokumenta, autorizētā pārstāvja vārdā, paziņo, ka zemāk aprakstītie mašīna, atbilst visām zemāk norādīto direktīvu sadaļām:
* Direktīva 2006/42/EK par mašīnām
* Direktīva 2014/30/ES attiecībā uz elektromagnētisko savietojamību
* Direktīva 2000/14/EK-2005/88/EK par trokšņa emisiju vidē
* Direktīva 2011/65/ES - (ES) 2015/863 par dažu bīstamu vielu izmantošanas ierobežošanu elektriskās un elektroniskās iekārtās
2. Iekārtas apraksts
a) Produkts : Zāles pļāvējs
b) Funkcija : zāles pļaušana
c) Modelis d) Tips
e) Sērijas numurs
3. Ražotājs
4. Autorizētais pārstāvis, kas spēj sastādīt tehnisko dokumentāciju
5. Atsauce uz piemērotajiem standartiem
6. Ārējo trokšņu Direktīva
a) Izmērītā trokšņa lielums
b) Pieļaujamais trokšņa lielums
c) Trokšņa parametri
d) Atbilstības vērtējuma procedūra
e) Informētā iestāde
7. Vieta
8. Datums

Slovenčina (Slovak)
ES vyhlásenie o zhode
1. Dolupodpísaný, Peter Neckebroeck, ako autorizovaný zástupca výrobcu, týmto vyhlasuje, že uvedený strojové je v zhode s nasledovnými smemicami:
* Smernica 2006/42/ES (Strojné zariadenia)
* Smernica 2014/30/EÚ (Elektromagnetická kompatibilita)
* Smernica 2000/14/ES-2005/88/ES (Emisie hluku)
* Rady 2011/65/EÚ - (EÚ) 2015/863 o obmedzení používania určitých nebezpečných látok v elektrických a elektronických zariadeniach
2. Popis stroja
a) Produkt : Kosačka na trávu
b) Funkcia : Kosenie trávy
c) Model d) Typ
e) Výrobné číslo
3. Výrobca
4. Autorizovaný zástupca schopný zostaviť technickú dokumentáciu
5. Referencia na použité normy
6. Smernica pre emisie hluku vo voľnom priestranstve
a) Nameraná hladina akustického výkonu
b) Zaručená hladina akustického výkonu
c) Rozmer
d) Procedúra posudzovania zhody
e) Notifikovaná osoba
7. Miesto 8. Dátum

Eesti (Estonian)
EÜ vastavusdeklaratsioon
1. Käesolevaga kinnitab allakirjutanu, Peter Neckebroeck, volitatud esindaja nimel, et allpool kirjeldatud masina vastab kõikidele alljärgnevate direktiivide sätetele:
* Masinate direktiiv 2006/42/EÜ
* Elektromagnetilise ühilduvuse direktiiv 2014/30/EL
* V älismüra direktiiv 2000/14/EÜ-2005/88/EÜ
* direktiiv 2011/65/EL - (EL) 2015/863 teatavate ohtlike ainete kasutamise piiramise kohta elektri- ja elektroonikaseadmetes
2. Seadmete kirjeldus
a) Toode : Murumiiduk
b) Funktsiooon : muru niitmine
c) Mudel d) Tüüp
e) Seerianumber
3. Tootja
4. Volitatud esindaja, kes on pädev täitma tehnilist dokumentatsiooni
5. Viide kohaldatud standarditele
6. Välismüra direktiiv
a) Mõõdetud helivõimsuse tase
b) Lubatud helivõimsuse tase
c) Müra parameeter
d) Vastavushindamismenetlus
e) Teavitatud asutus
7. Koht 8. Kuupäev

Slovenščina (Slovenian)
ES izjava o skladnosti
1. Spodaj podpisani, Peter Neckebroeck, ki je pooblaščena oseba in v imenu proizvajalca izjavlja, da spodaj opisana stroj ustreza vsem navedenim direktivam:
* Direktiva 2006/42/ES o strojih
* Direktiva 2014/30/EU o elektromagnetni združljivosti
* Direktiva 2000/14/ES-2005/88/ES o hrupnosti
* Direktiva 2011/65/EU - (EU) 2015/863 o omejevanju uporabe nekaterih nevarnih snovi v električni in elektronski opremi
2. Opis naprave
a) Proizvod : Vrtna kosilnica
b) Funkcija : košenje trave
c) Model d) Tip
e) Serijska številka
3. Proizvajalec
4. Pooblaščeni predstavnik ki lahko predloži tehnično dokumentacijo
5. Sklic na uporabljene standarde
6. Direktiva o hrupnosti
a) Izmerjena jačina zvoka
b) Zajamčena jačina zvuka
c) Parametar buke
d) Postupak za ocjenu sukladnosti
e) Obaviješteno tijelo
7. U 8. Datum

Lietuvių kalba (Lithuanian)
EB atitikties deklaracija
1. Įgaliotojo atstovo vardu pasirašęs Peter Neckebroeck patvirtina, kad žemiau aprašyta mašina atitinka visas išvardintų direktyvų nuostatas:
* Mechanizmų direktyva 2006/42/EB
* Elektromagnetinio suderinamumo direktyva 2014/30/ES
* Triukšmo lauke direktyva 2000/14/EB-2005/88/EB
* direktyva 2011/65/ES - (ES) 2015/863 dėl tam tikrų pavojingų medžiagų naudojimo elektros ir elektroninėje įrangoje apribojimo
2. Pritaiso aprašymas
a) Gaminys : Žoliapjovė
b) Funkcija : žolės pjovimas
c) Modelis
d) Tipas
e) Serijos numeris
3. Gamintojas
4. Įgaliotasis atstovas ir galintis sudaryti techninę dokumentaciją
5. Nuoroda į taikytus standartus
6. Triukšmo lauke direktyva
a) Išmatuotas garso galingumo lygis
b) Garantuojamas garso galingumo lygis
c) Triukšmo parametras
d) Tipas
e) Registruota įstaiga
7. Vieta 8. Data

Български (Bulgarian)
ЕО декларация за съответствие
1. Долуподписаният Peter Neckebroeck, от името на упълномощения представител, с настоящото декларирам, че машините, описани по-долу, отговарят на всички съответни разпоредби на:
* Директива 2006/42/ЕО относно машините
* Директива 2014/30/ЕС относно електромагнитната съвместимост
* Директива 2000/14/ЕО-2005/88/ЕО относно шумовите емисии на съоръжения, предназначени за употреба извън сградите
* Директива 2011/65/ЕС - (ЕС) 2015/863 година относно ограничението за употребата на определени опасни вещества в електрическото и електронното оборудване
2. Описание на машините
а) Продукт : Косачка
b) Функция : косене на трева
c) Модел
d) Тип
e) Сериен номер
3. Производител
4. Упълномощен представител и отговорник за съставяне на техническа документация
5. Препратка към приложените стандарти
6. Директива относно шумовите емисии на съоръжения, предназначени за употреба извън сградите
а) Измерена звукова мощност
b) Гарантирана звукова мощност
c) Параметър шум
d) Процедурата за оценка на съответствието
e) Нотифициран орган
7. Място на изготвяне 8. Дата на изготвяне

Norsk (Norwegian)
EF- Samsvarserklæring
1. Undertegnede Peter Neckebroeck på vegne av autorisert representant herved erklærer at maskineri beskrevet nedenfor innfrir relevant informasjon fra følgende forskrifter.
* Maskindirektivet 2006/42/EF
* Direktiv EMC: 2014/30/EU Elektromagnetisk kompablitet
* Direktiv om støy utendørs 2000/14/EF-2005/88/EF
* Direktiv 2011/65/EU - (EU) 2015/863 om restriksjoner av bruk av visse farlige matrialer i eletrisk og eletronisk utstyr.
2. Beskrivelse av produkt
a) Produkt : Gressklipper
b) Funksjon : Klippe gress
c) Modell
d) Type
e) Serienummer
3. Produsent
4. Autorisert representant og i stand til å utarbeide den tekniske dokumentasjonen
5. Henvisning til brukte standarder
6. Utendørs direktiv får støy
a) Målt støy
b) Maks støy
c) Konstant støy
d) Verdi vurderings prosedyre
e) Gjeldene kjøretøy/kropp/stamme/skrog
7. Sted 8. Dato

Türk (Turkish)
AT Uygunluk Beyanı
1. Aşağıda imzası bulunan Peter Neckebroeck, yetkili temsilci adına, bu yazıyla birlikte aşağıdaki makine ile ilgili tüm hükümlülüklerin yerine getirildiğini beyan etmektedir:* Makina Emniyet Yönetmeliği 2006/42/AT
* Elektromanyetik Uyumluluk Yönetmeliği 2014/30/AB
* Açık Alanda Kullanılan Techizat Tarafından Oluşturulan Çevredeki Gürültü Emisyonu İle İlgili Yönetmelik 2000/14/AT-2005/88/AT
* 2011/65/AB - (AB) 2015/863 elektrikli ve elektronik ekipmanlarda bazı tehlikeli maddelerin kullanımının yasaklanmasına ilişkin yönetmelik
2. Makinanın tarifi
a) Ürün : Çim biçme makinesi
b) İşlevi : Çimlerin kesilmesi
c) Model d) Tipi
e) Seri numarası
3. İmalatçı
4. Teknik dosyayı hazırlamakla yetkili olan Toplulukta yerleşik yetkili temsilci
5. Uygulanan standartlara istinaden
6. Açık alan gürültü Yönetmeliği
a) Ölçülen ses gücü
b) Garanti edilen ses gücü
c) Gürültü parametresi
d) Uygunluk değerlendirme prosedürü
e) Onaylanmış kuruluş
7. Beyanın yeri : 8. Beyanın tarihi :

Íslenska (Icelandic)
EB-Samræmisyfirlýsing
1. Undirritaður Peter Neckebroeck staðfestir hér með fyrir hönd löggilta aðila að upplýsingar um vélbúnað hér að neðan eru tæmandi hvað varðar alla tilheyrandi málaflokka, svo sem
* Leiðbeiningar fyrir vélbúnað 2006/42/EB
* Leiðbeiningar fyrir rafsegulsvið 2014/30/EU
* Leiðbeiningar um hávaðamengun 2000/14/EB-2005/88/EB
* Tilskipun 2011/65/EU - (EU) 2015/863 varðandi leiðbeiningar um notkun á hættulegum efnum í raf og rafeinda búnaði
2. Lýsing á vélbúnaði
a) Ökutæki : Sláttuvél
b) Virkni : Gras slegið
c) Gerð d) Tegund
e) Serial númer
3. Framleiðandi
4. Löggildir aðilar og fær um að taka saman tækniskjölin
5. Tilvísun til viðeigandi staðla
6. Leiðbeiningar um hávaðamengun
a) Mældur hávaða styrkur
b) Staðfestur hávaða styrkur
c) Hávaða breytileiki
d) Staðfesting á gæðastöðlum
e) Merkingar
7. Gert hjá : 8. Dagsetning :

Hrvatski(Croatian)
EK Izjava o sukladnosti
1. Potpisani, Peter Neckebroeck, u ime ovlaštenog predstavnika, ovime izjavljuje da strojevi navedeni u nastavku ispunjavaju sve važeće odredbe:
* Propisa za strojeve 2006/42/EK
* Propisa o elektromagnetskoj kompatibilnosti 2014/30/EU
* Propisa o buci na otvorenome 2000/14/EK-2005/88/EK
* Direktiva 2011/65/EU - (EU) 2015/863 o ograničenju odredjenih opasnih supstanci u elektricnoj i elektronskoj opremi.
2. Opis strojeva
a) Proizvod : Kosilica za travu
b) Funkcionalnost : rezanje trave
c) Model d) Tip
e) Serijeski broj
3. Proizvođač
4. Ovlašteni predstavnik i osoba za sastavljanje tehničke dokumentacije
5. Referencija na primijenjene standarde
6. Propis o buci na otvorenome
a) Izmjerena jačina zvuka
b) Zajamčena jačina zvuka
c) Parametar buke
d) Postupak za ocjenu sukladnosti
e) Obaviješteno tijelo
7. U 8. Datum

UK Declaration of Conformity

1. The undersigned, Peter Neckebroeck, on behalf of the authorized representative, herewith declares that the machinery described below fulfils all the relevant provisions of:

- The Supply of Machinery (Safety) Regulations 2008 — SI 2008 No. 1597
- The Electromagnetic Compatibility Regulations 2016 — SI 2016 No. 1091
- The Noise Emission in the Environment by Equipment for use Outdoors Regulations 2001 — SI 2001 No. 1701
- The Restriction of the Use of Certain Hazardous Substances in Electrical and Electronic Equipment Regulations 2012 — SI 2012 No. 3032

2. Description of the machinery

Product: Lawnmower
Function: cutting of grass

Model	Type	Serial number
HRN536C	MANA	1000000 - 9999999

3. Manufacturer

Honda Power Equipment Mfg., LLC
PO Box 37
Honda Drive, NC Hwy 119
Swepsonville, NC 27359 USA

4. Authorized representative and able to compile the technical documentation

Honda Motor Europe Ltd
Cain Road, Bracknell, Berkshire,
RG12 1HL, United Kingdom

5. References to applied standards

EN ISO 14982:2009
EN ISO 5395-1:2013+A1:2018
EN ISO 5395-2:2013+A1:2016+A2:2017

6. Outdoor Noise Regulation – SI 2001 No. 1701

a) Measured sound power dB(A): 96
b) Guaranteed sound power dB(A): 98
c) Noise parameter (L, min^{-1}): 53 cm, 2950 min^{-1}
d) Conformity assessment procedure: Annex VI
e) Notified body: AnP Certification Limited
2 Parkfield Street
Manchester, United Kingdom

7. Done at: Aalst, BELGIUM

8. Date: 1 June 2021

Peter Neckebroeck
Head of Certification
Honda Motor Europe Ltd – Aalst Office

Adresy Głównych Dystrybutorów maszyn i urządzeń marki Honda

AUSTRIA **Honda Motor Europe Ltd** Hondastraße 1 2351 Wiener Neudorf Tel.: +43 (0)2236 690 0 Fax: +43 (0)2236 690 480 http://www.honda.at HondaPP@honda.co.at	**DENMARK** **TIMA A/S** Ryttermarken 10 DK-3520 Farum Tel.: +45 36 34 25 50 Fax: +45 36 77 16 30 http://www.tima.dk	**ITALY** **Honda Motore Europe Ltd** Via della Cecchignola, 13 00143 Roma Tel.: +848 846 632 Fax: +39 065 4928 400 http://www.hondaitalia.com info.power@honda-eu.com	**SLOVAK REPUBLIC** **Honda Motor Europe Ltd Slovensko, organizačná zložka** Prievozská 6 821 09 Bratislava Tel.: +421 2 32131111 Fax: +421 2 32131112 http://www.honda.sk
BALTIC STATES **(Estonia/Latvia/Lithuania)** NCG Import Baltics OU Meistri 12 13517 Tallinn Harju County Estonia Tel.: +372 651 7300 Fax: +372 651 7301 info.baltic@ncgimport.com	**FINLAND** **OY Brandt AB.** Tuupakantie 7B 01740 Vantaa Tel.: +358 207757200 Fax: +358 9 878 5276 http://www.brandt.fi	**NORTH MACEDONIA** **AS Domžale Moto center d.o.o.** Brezence SI-8216 Mirna Peč Tel.: +386 1 562 37 00 http://www.honda-as.com info@honda-as.com	**SLOVENIA** **AS Domzale Moto center d.o.o.** Brezence SI-8216 Mirna Peč Tel.: +386 1 562 37 00 http://www.honda-as.com info@honda-as.com
BELARUS **JV Scanlink Ltd** Montazhnikov lane 4th, 5-16 Minsk 220019 Republic of Belarus Tel.: +375172349999 Fax: +375172380404 honda@jpmotors.lt	**FRANCE** **Honda Motor Europe Ltd** Division Produit d'Equipement Parc d'activités de Pariest, Allée du 1er mai Croissy Beaubourg BP46, 77312 Marne La Vallée Cedex 2 Tel.: 01 60 37 30 00 Fax: 01 60 37 30 86 http://www.honda.fr espace-client@honda-eu.com	**MALTA** **The Associated Motors Company Ltd.** New Street in San Gwakkin Road Mriehel Bypass, Mriehel QRM17 Tel.: +356 21 498 561 Fax: +356 21 480 150 mgalea@gasanzammit.com	**SPAIN & all Provinces** **Greens Power Products, S.L.** Poligono Industrial Congost – Av Ramon Ciurans n°2 08530 La Garriga - Barcelona Tel.: +34 93 860 50 25 Fax: +34 93 871 81 80 http://www.hondaencasa.com
BELGIUM **Honda Motor Europe Ltd** Doornveld 180-184 1731 Zellik Tel.: +32 2620 10 00 Fax: +32 2620 10 01 http://www.honda.be bh_pe@honda-eu.com	**GERMANY** **Honda Deutschland Niederlassung der Honda Motor Europe Ltd.** Hanauer Landstraße 222-224 D-60314 Frankfurt Tel.: 01805 20 20 90 Fax: +49 (0)69 83 20 20 http://www.honda.de info@post.honda.de	**NORWAY** **Berema AS** P.O. Box 454 1401 Ski Tel.: +47 64 86 05 00 Fax: +47 64 86 05 49 http://www.berema.no berema@berema.no	**SWEDEN** **Honda Motor Europe Ltd filial Sverige** Box 31002 - Långhusgatan 4 215 86 Malmö Tel.: +46 (0)40 600 23 00 Fax: +46 (0)40 600 23 19 http://www.honda.se hpesinfo@honda-eu.com
BULGARIA **Premium Motor Ltd** Andrey Lyapchev Blvd no 34 1797 Sofia Bulgaria Tel.: +3592 423 5879 Fax: +3592 423 5879 http://www.hondamotor.bg office@hondamotor.bg	**GREECE** **Technellas S.A.** 92 Athinon Ave 10442 Athens, Greece Tel: +30 210 519 31 10 Fax: +30 210 519 31 14 mail@technellas.gr	**POLAND** **Aries Power Equipment** Puławska 467 02-844 Warszawa Tel.: +48 (22) 861 43 01 Fax: +48 (22) 861 43 02 http://www.ariespower.pl http://www.mojahonda.pl info@ariespower.pl	**SWITZERLAND** **Honda Motor Europe Ltd.** **Succursale de Satigny/Genève** Rue de la Bergère 5 1242 Satigny Tel.: +41 (0)22 989 05 00 Fax: +41 (0)22 989 06 60 http://www.honda.ch
CROATIA **AS Domžale Moto center d.o.o.** Brezence SI-8216 Mirna Peč Tel.: +386 1 562 37 00 http://www.honda-as.com info@honda-as.com	**HUNGARY** **MP Motor Co., Ltd.** Kamaraerdei ut 3. 2040 Budaors Tel.: +36 23 444 971 Fax: +36 23 444 972 http://www.hondakisgepek.hu info@hondakisgepek.hu	**PORTUGAL** **GROW Productos de Forca Portugal** Rua Fontes Pereira de Melo, 16 Abrunheira, 2714-506 Sintra Tel.: +351 211 303 000 Fax: +351 211 303 003 http://www.grow.com.pt geral@grow.com.pt	**TURKEY** **Anadolu Motor Uretim Ve Pazarlama As** Sekerpinar Mah Albayrak Sok No 4 Cayirova 41420 Kocaeli Tel.: +90 262 999 23 00 Fax: +90 262 658 94 17 http://www.anadolumotor.com.tr antor@antor.com.tr
CYPRUS **Powerline Products Ltd** Cyprus - Nicosia Vasilias 18 2232 Latsia Tel.: 0035799490421 info@powerlinecy.com http://www.powerlinecy.com	**IRELAND** **Two Wheels ltd** M50 Business Park, Ballymount Dublin 12 Tel.: +353 1 4381900 Fax: +353 1 4607851 http://www.hondaireland.ie sales@hondaireland.ie	**ROMANIA** **Agrisorg SRL** Sacadat Str Principala Nr 444/A Jud. Bihor Romania Tel.: (+4) 0259 458 336 info@agrisorg.com	**UKRAINE** **Dnipro Motor LLC** 3, Bondarsky Alley, Kyiv, 04073, Ukraine Tel.: +380 44 537 25 76 Fax: +380 44 501 54 27 igor.lobunets@honda.ua
CZECH REPUBLIC **BG Technik cs, a.s.** U Zavodiste 251/8 15900 Prague 5 - Velka Chuchle Tel.: +420 2 838 70 850 Fax: +420 2 667 111 45 http://www.honda-stroje.cz	**ISRAEL** **Mayer's Cars and Trucks Co.Ltd. - Honda Division** Shevach 5, Tel Aviv , 6777936 Israel +972-3-6953162 OrenBe@mct.co.il	**SERBIA & MONTENEGRO** **AS Domžale Moto center d.o.o.** Brezence SI-8216 Mirna Peč Tel.: +386 1 562 37 00 http://www.honda-as.com info@honda-as.com	**UNITED KINGDOM** **Honda Motor Europe Ltd** Cain Road Bracknell Berkshire RG12 1 HL Tel.: +44 (0)845 200 8000 http://www.honda.co.uk

HONDA